WYKROJNIKI PRZYKŁADOWE

nr 16
95x45 mm
nr 17
105x61 mm
nr 18
90x65 mm
nr 19
102x70 mm
nr 20
fi 50 mm
nr 21
fi 60 mm
nr 22
fi 75 mm
nr 23
fi 80 mm
nr 24
80x90 mm
nr 25
80x70 mm
nr 26
90x65 mm
nr 27
82x63 mm
nr 28
65x90 mm
nr 29
108x90 mm

nr 30
75x77 mm

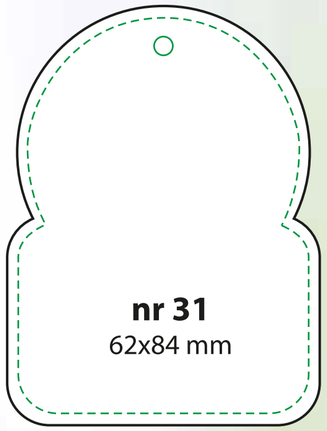
nr 31
62x84 mm

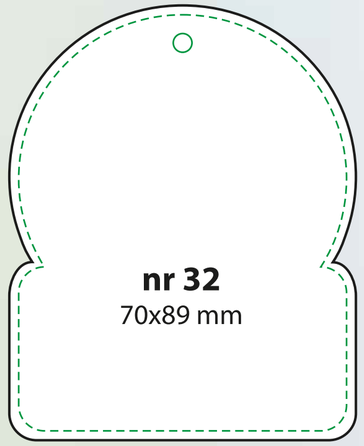
nr 32
70x89 mm

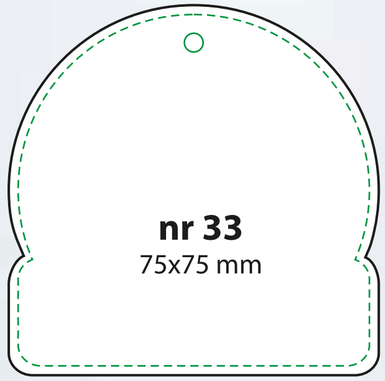
nr 33
75x75 mm

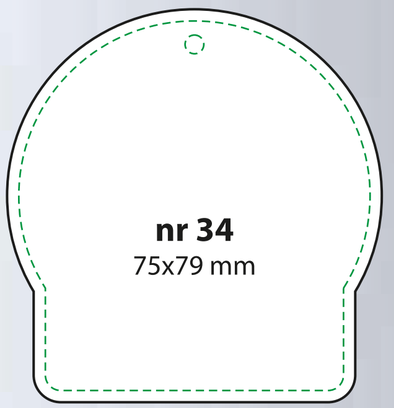
nr 34
75x79 mm

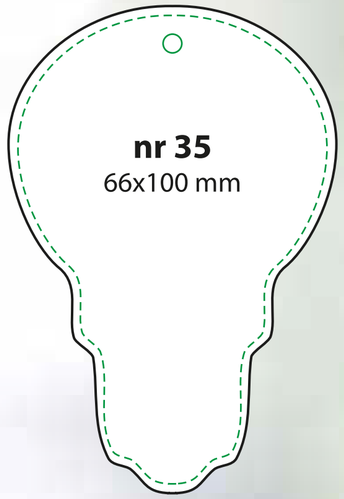
nr 35
66x100 mm

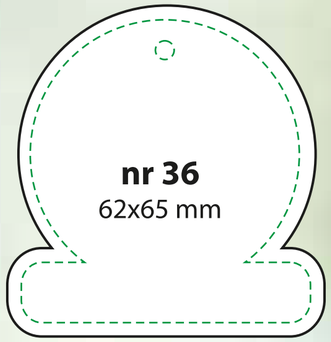
nr 36
62x65 mm

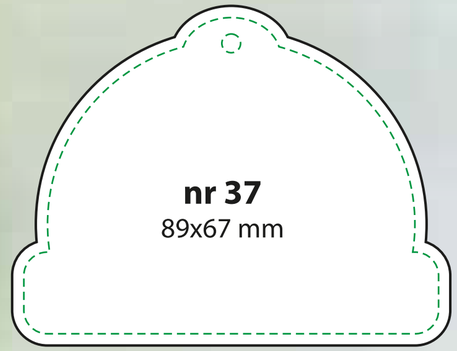
nr 37
89x67 mm

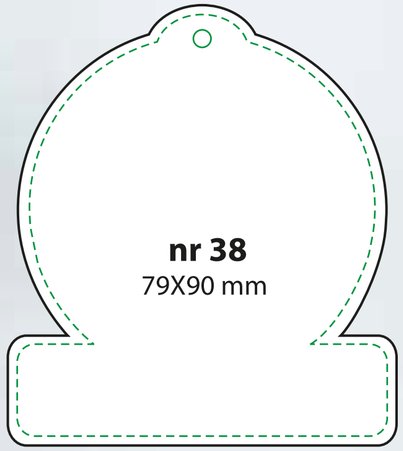
nr 38
79X90 mm

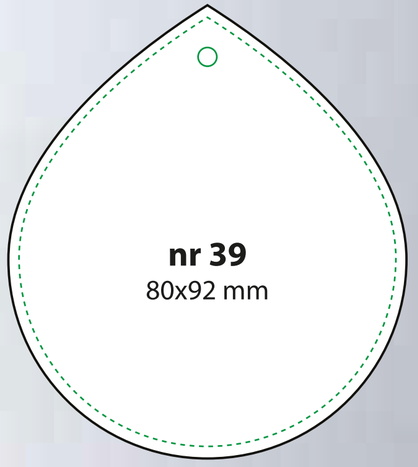
nr 39
80x92 mm

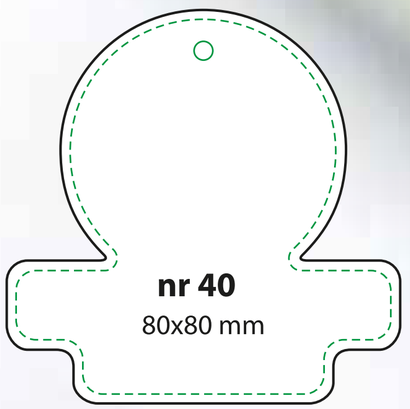
nr 40
80x80 mm

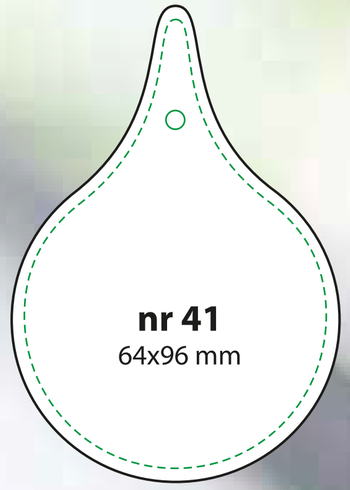
nr 41
64x96 mm

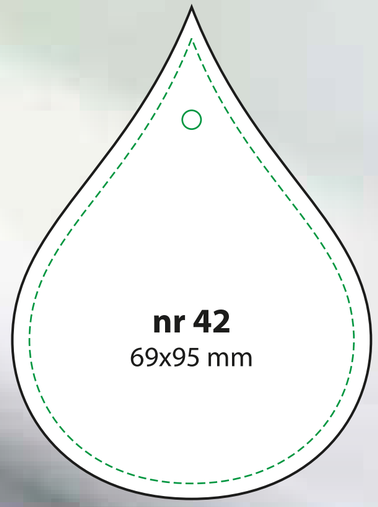
nr 42
69x95 mm

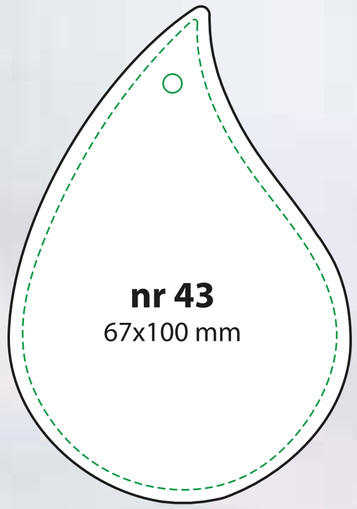
nr 43
67x100 mm

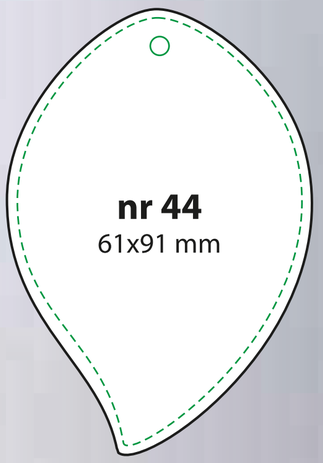
nr 44
61x91 mm

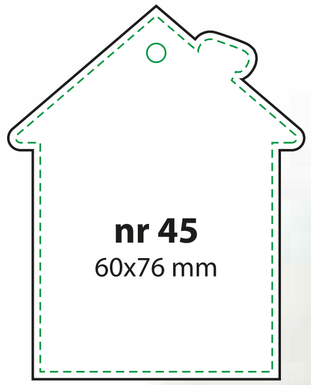
nr 45
60x76 mm

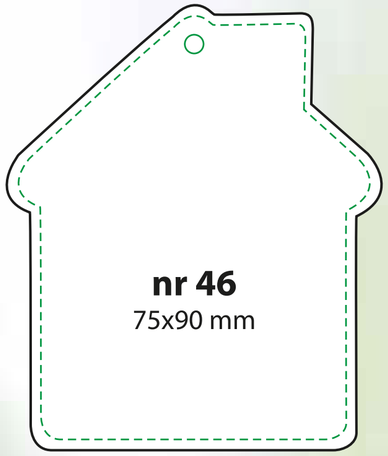
nr 46
75x90 mm

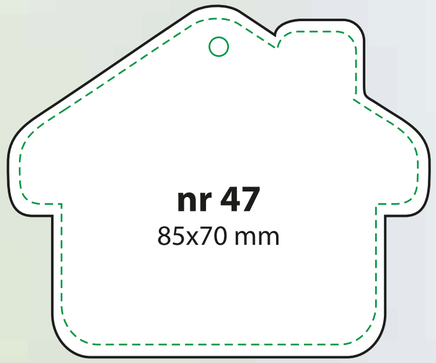
nr 47
85x70 mm

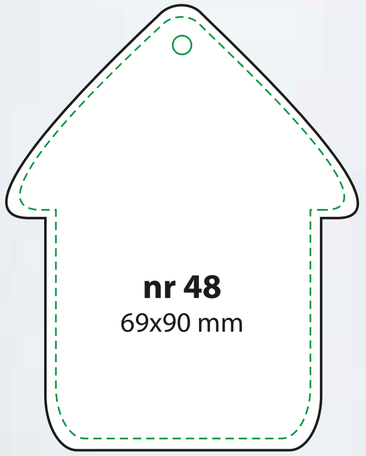
nr 48
69x90 mm

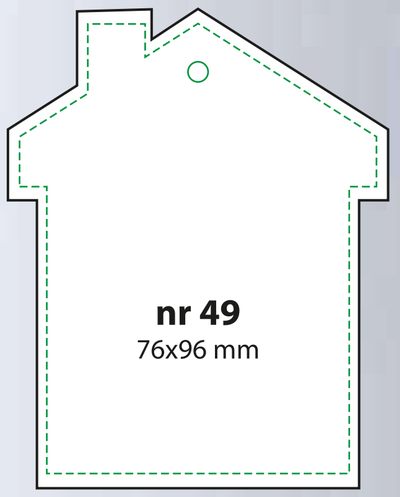
nr 49
76x96 mm

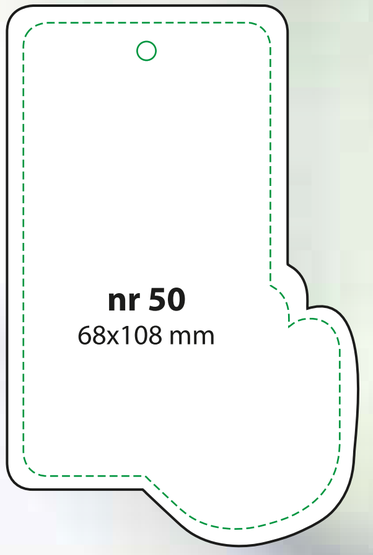
nr 50
68x108 mm

nr 51
75x84 mm

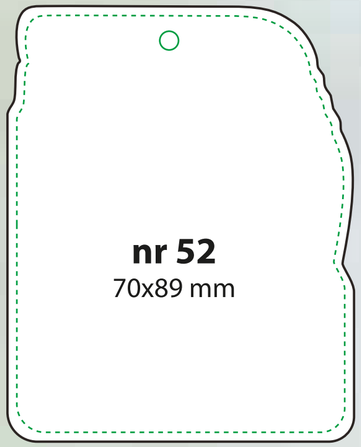
nr 52
70x89 mm

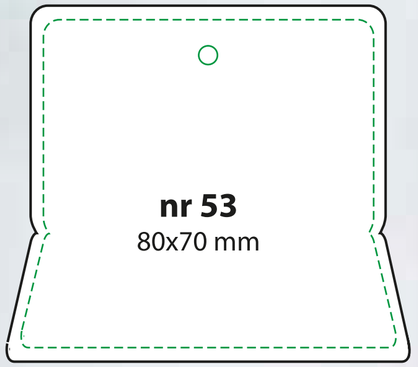
nr 53
80x70 mm

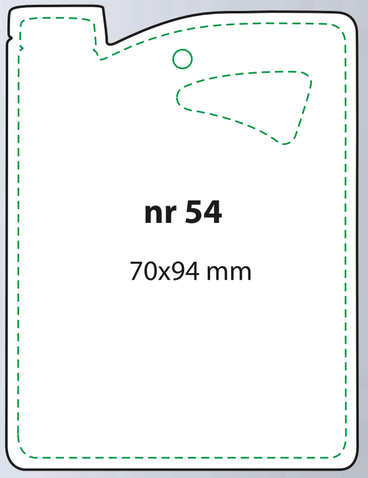
nr 54
70x94 mm

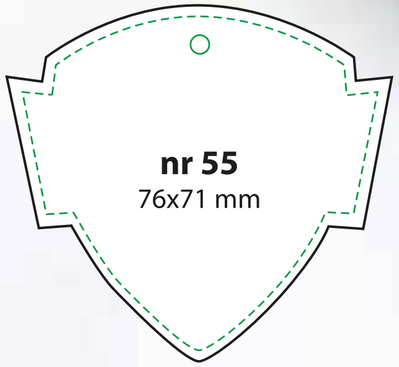
nr 55
76x71 mm

nr 56
80x93 mm

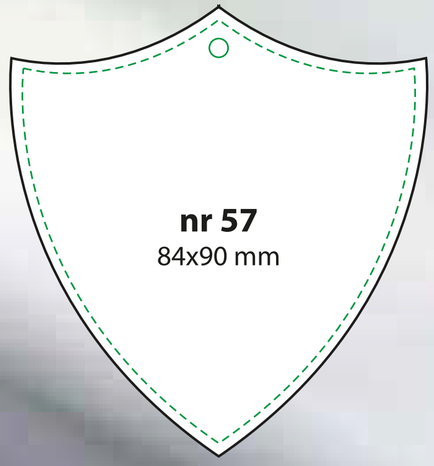
nr 57
84x90 mm

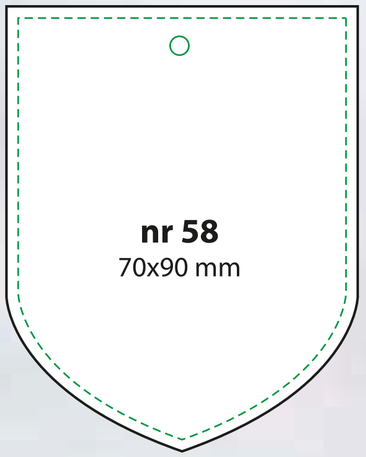
nr 58
70x90 mm

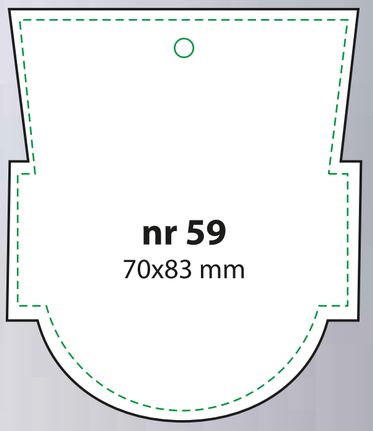
nr 59
70x83 mm

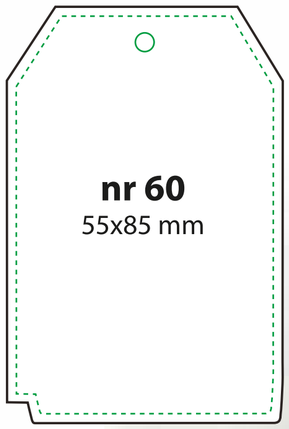
nr 60
55x85 mm

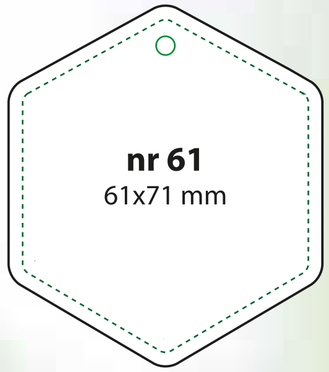
nr 61
61x71 mm

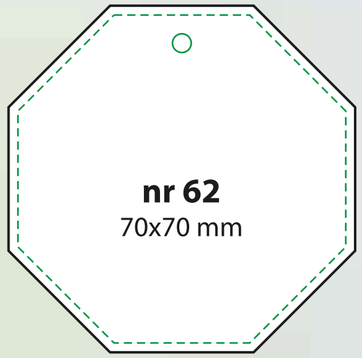
nr 62
70x70 mm

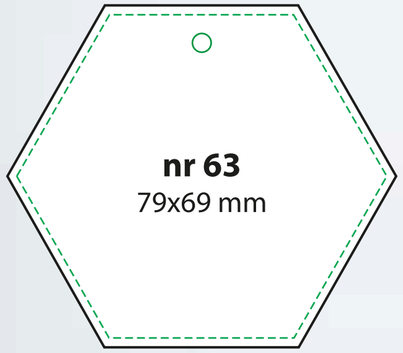
nr 63
79x69 mm

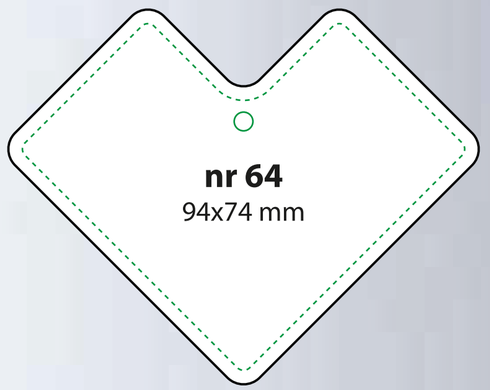
nr 64
94x74 mm

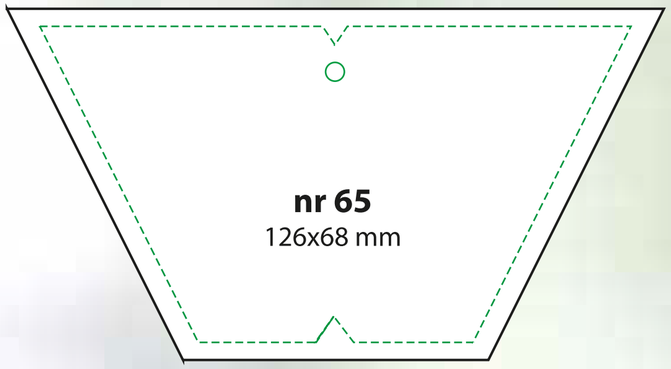
nr 65
126x68 mm

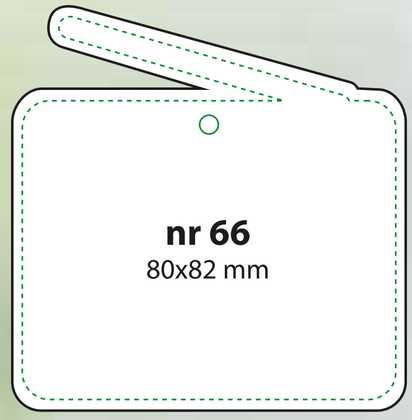
nr 66
80x82 mm

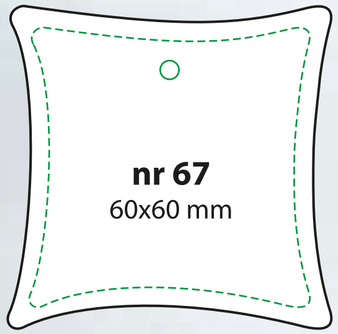
nr 67
60x60 mm

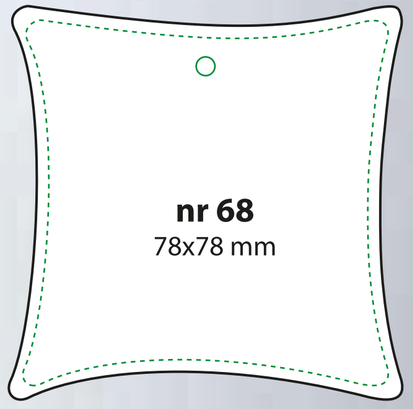
nr 68
78x78 mm

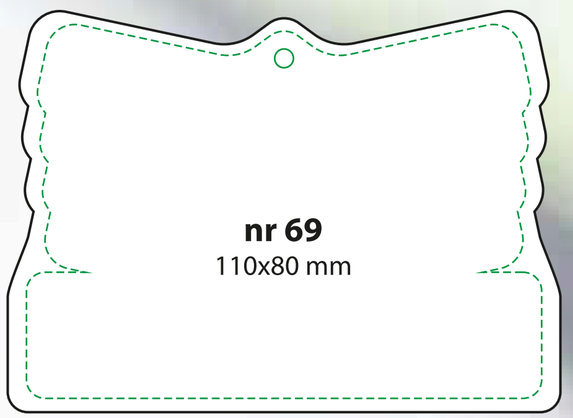
nr 69
110x80 mm

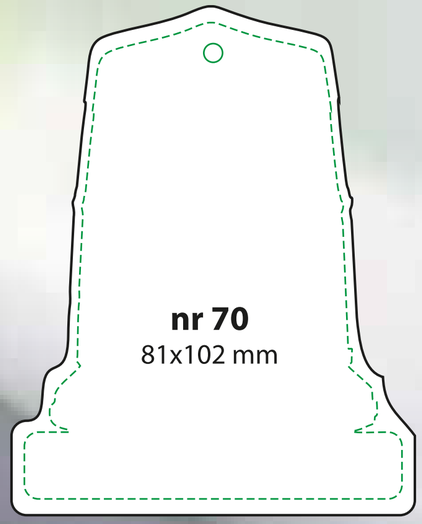
nr 70
81x102 mm

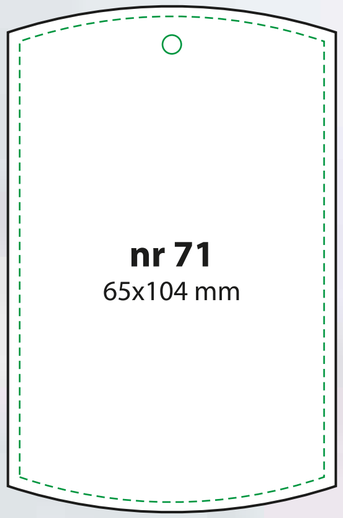
nr 71
65x104 mm

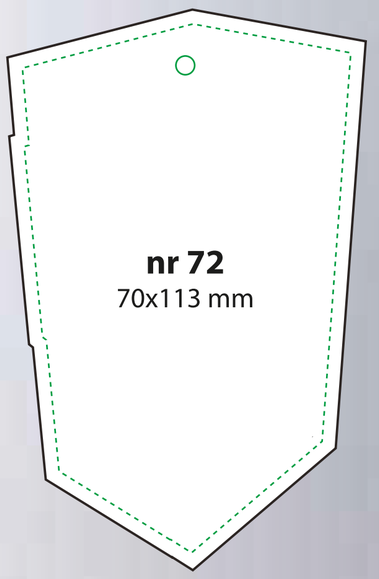
nr 72
70x113 mm

nr 73
60x76 mm

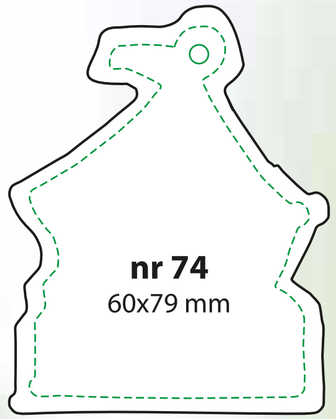
nr 74
60x79 mm

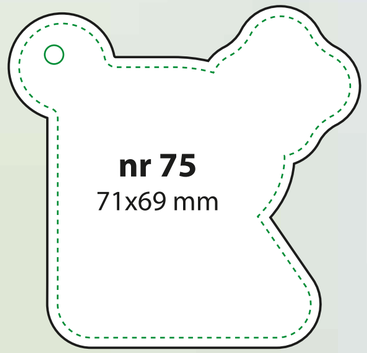
nr 75
71x69 mm

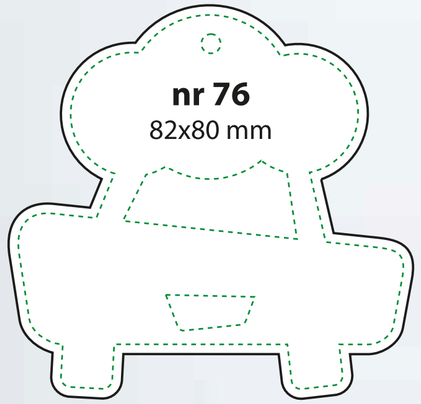
nr 76
82x80 mm

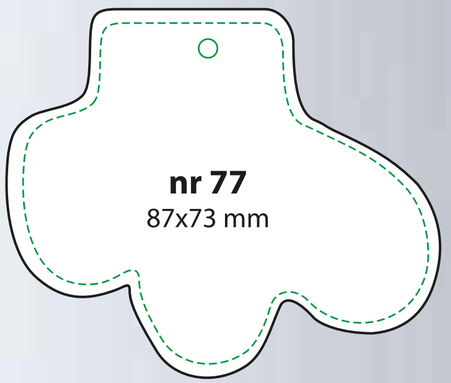
nr 77
87x73 mm

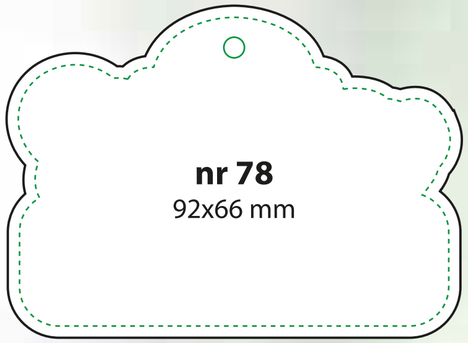
nr 78
92x66 mm

nr 79
66x64 mm

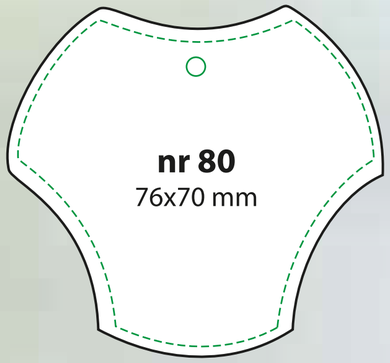
nr 80
76x70 mm

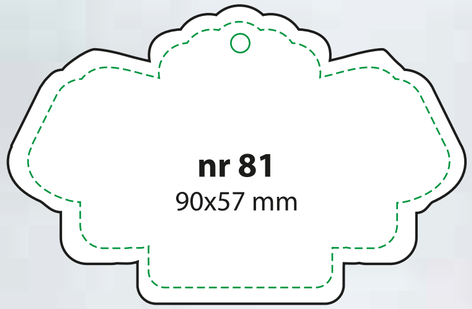
nr 81
90x57 mm

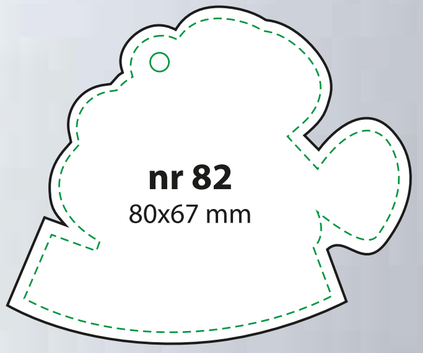
nr 82
80x67 mm

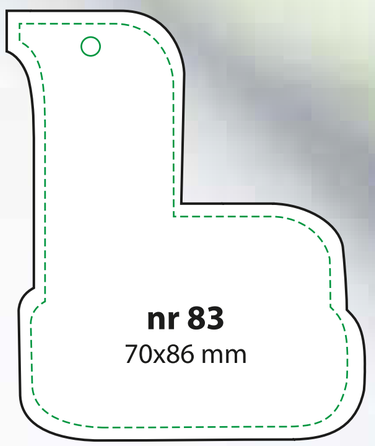
nr 83
70x86 mm

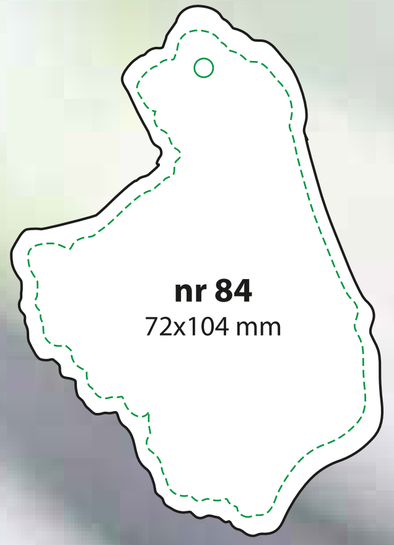
nr 84
72x104 mm

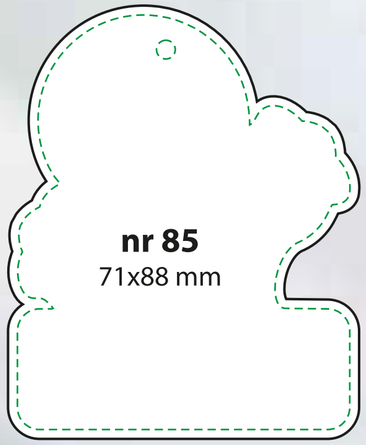
nr 85
71x88 mm

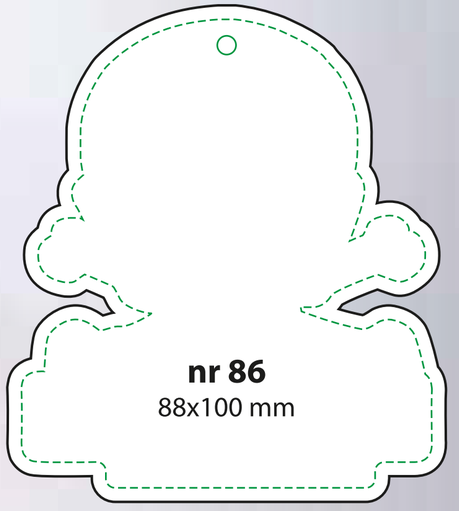
nr 86
88x100 mm

nr 87
60x59 mm

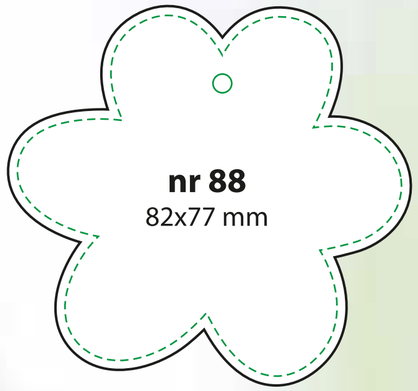
nr 88
82x77 mm

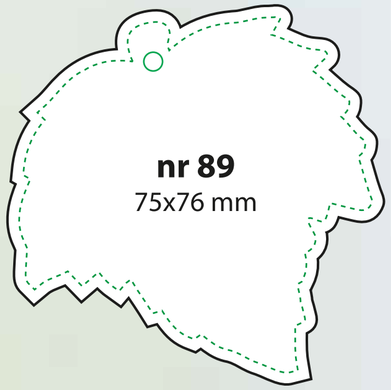
nr 89
75x76 mm

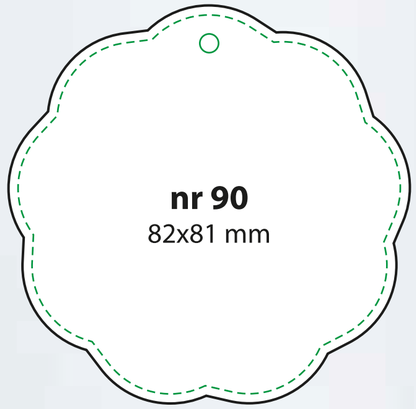
nr 90
82x81 mm

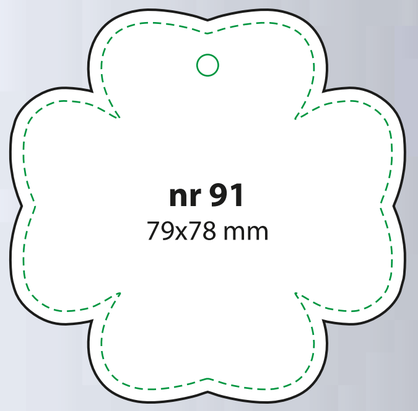
nr 91
79x78 mm

nr 92
70X110 mm

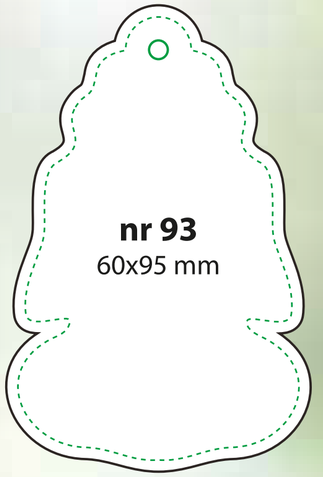
nr 93
60x95 mm

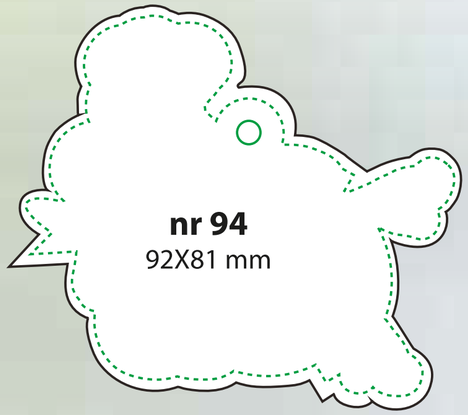
nr 94
92X81 mm

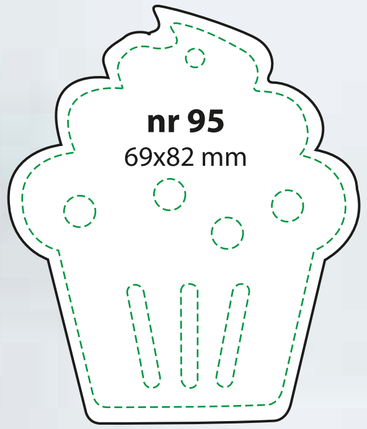
nr 95
69x82 mm

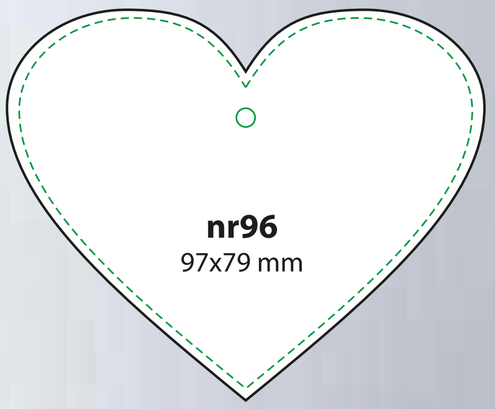
nr96
97x79 mm

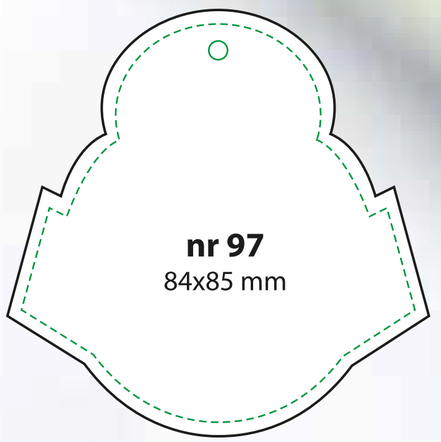
nr 97
84x85 mm

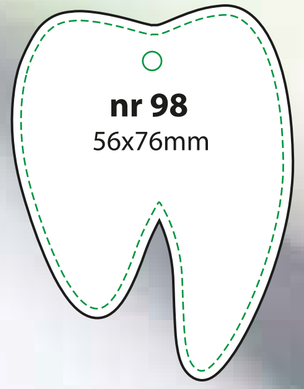
nr 98
56x76mm

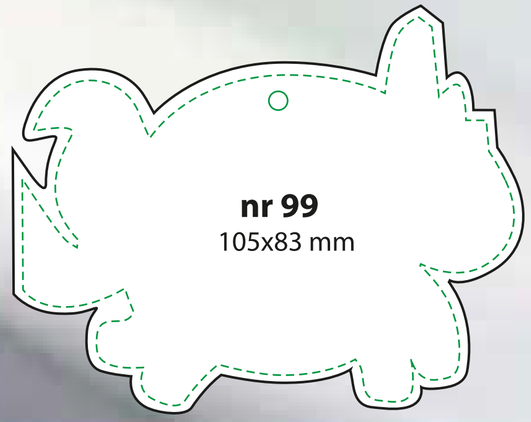
nr 99
105x83 mm

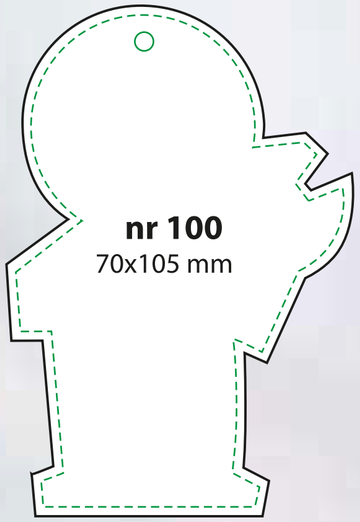
nr 100
70x105 mm

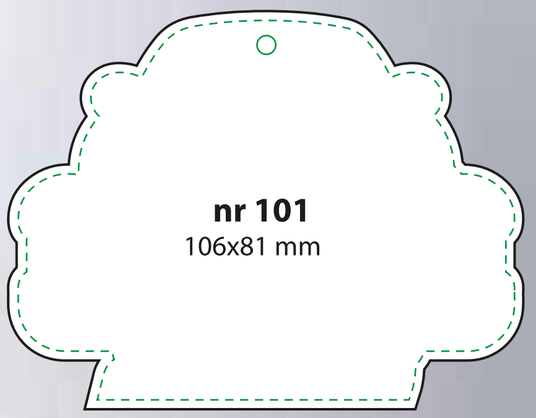
nr 101
106x81 mm

WYKROJNIKI PRZYKŁADOWE

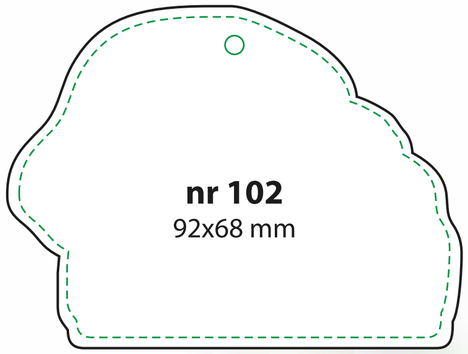

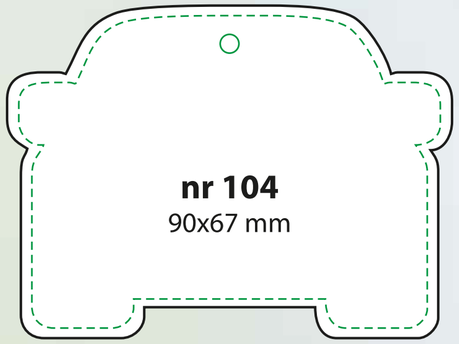

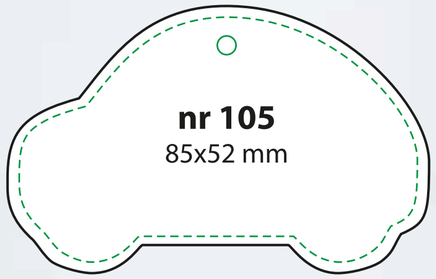

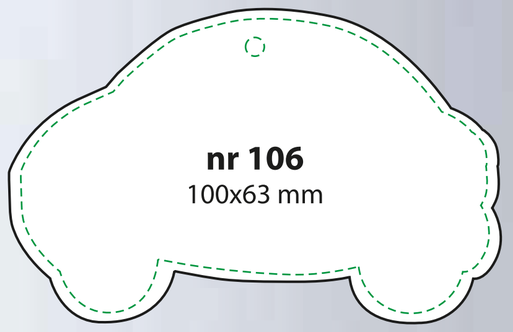

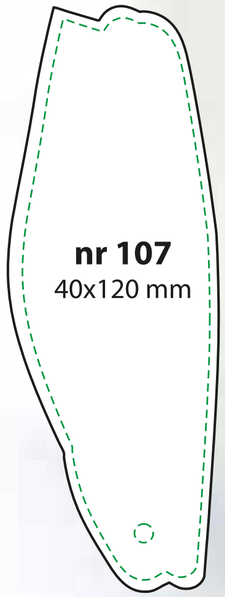

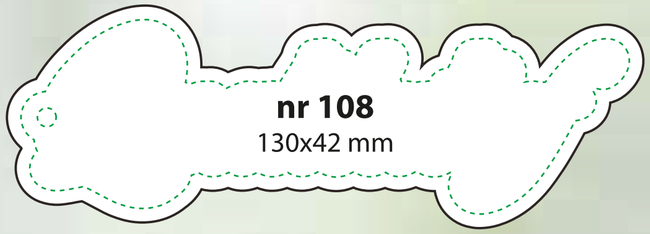

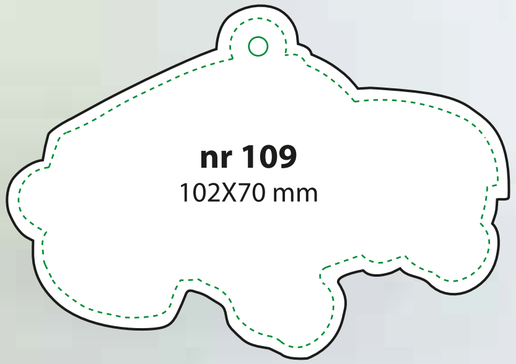

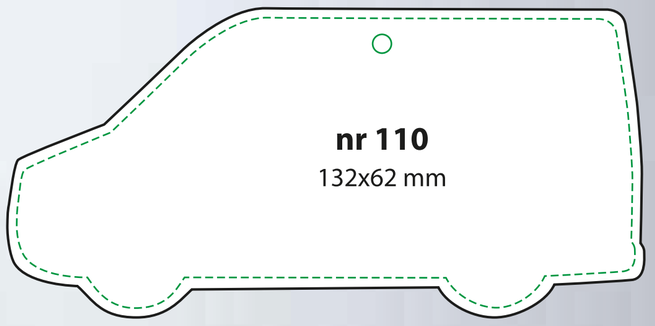

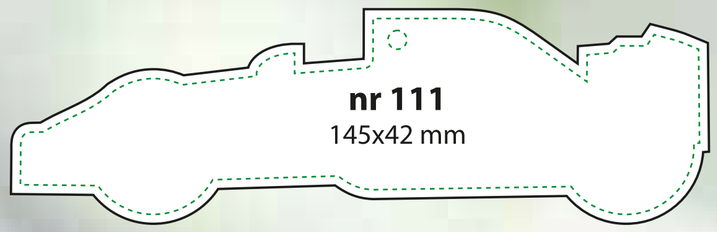

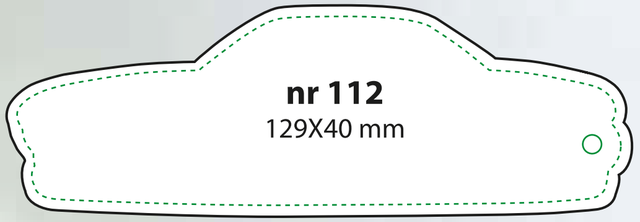

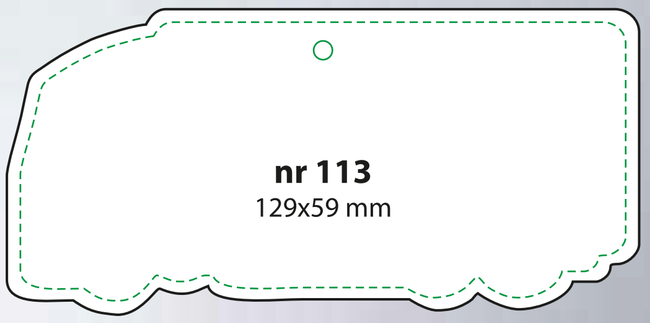

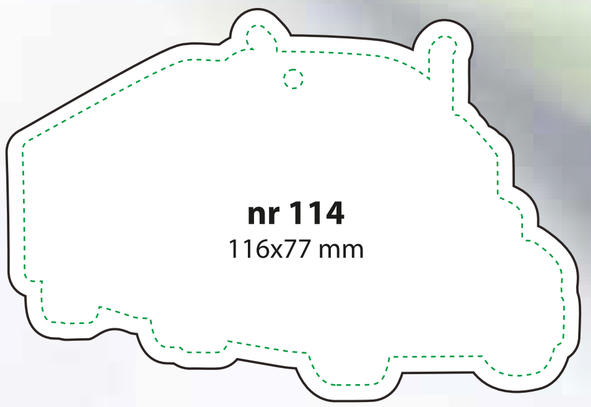

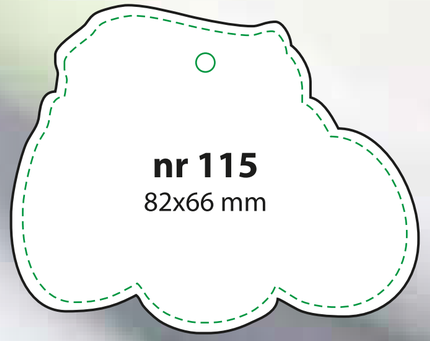

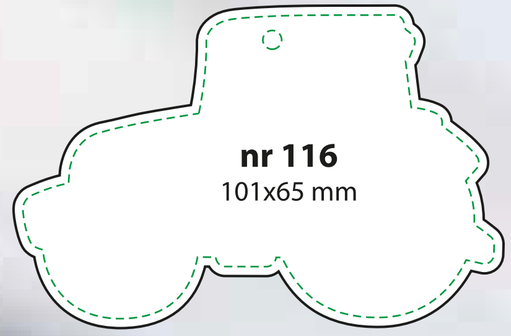

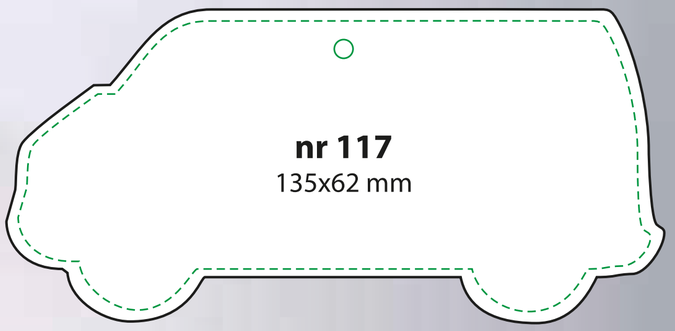

nr 118
81x81 mm
celuloza 4 mm

nr 119
67x91 mm

nr 120
71x97 mm

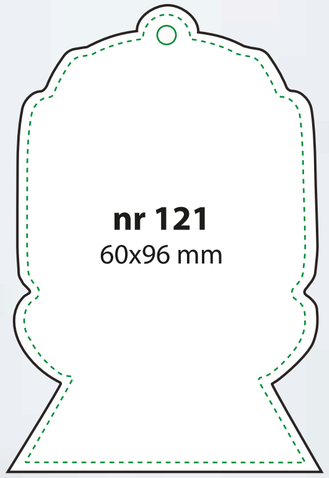
nr 121
60x96 mm

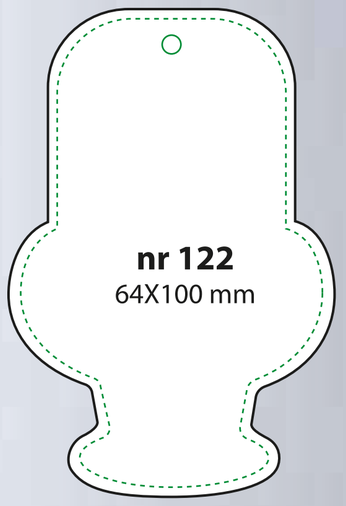
nr 122
64X100 mm

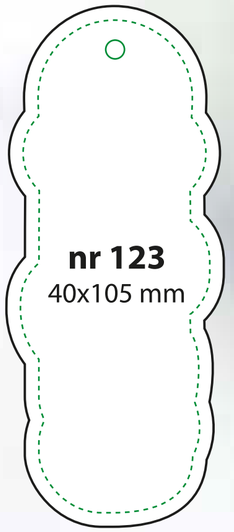
nr 123
40x105 mm

nr 124
60x123 mm

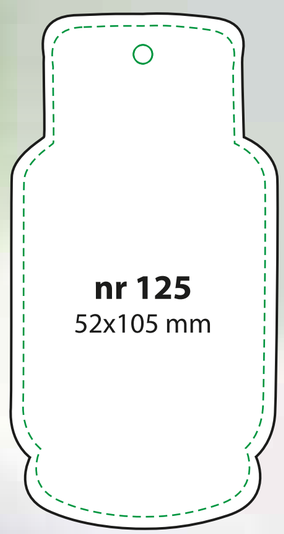
nr 125
52x105 mm

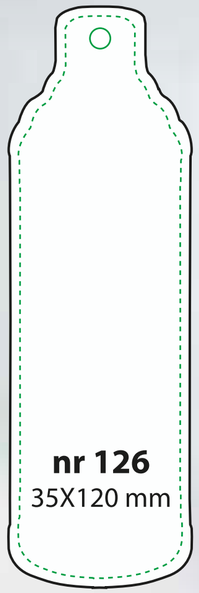
nr 126
35X120 mm

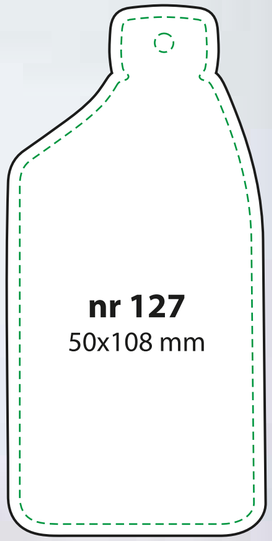
nr 127
50x108 mm

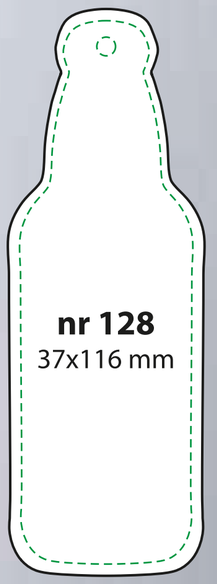
nr 128
37x116 mm

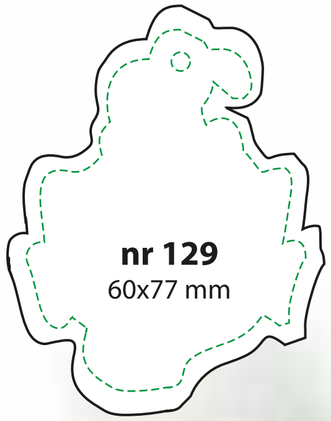
nr 129
60x77 mm

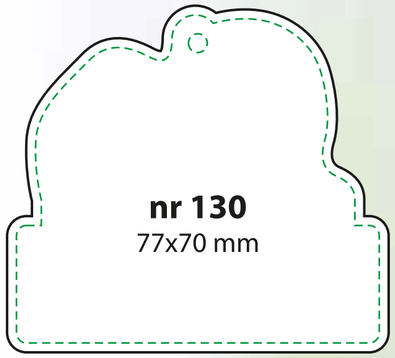
nr 130
77x70 mm

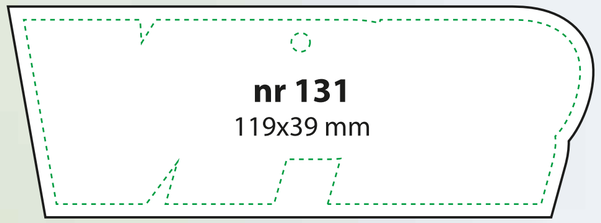
nr 131
119x39 mm

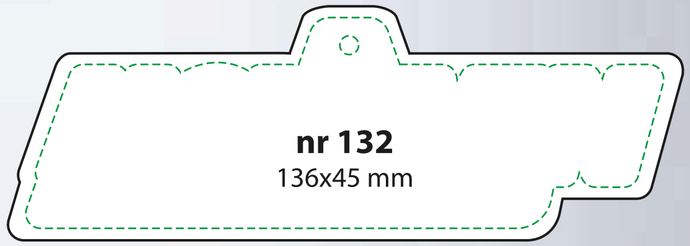
nr 132
136x45 mm

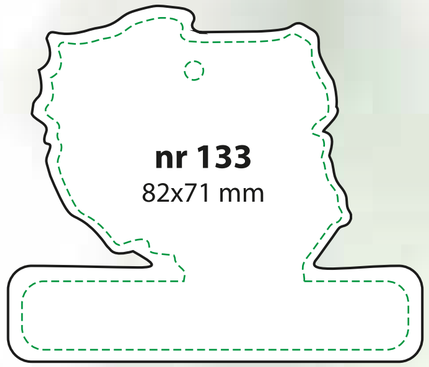
nr 133
82x71 mm

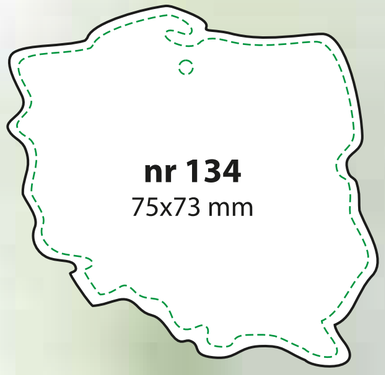
nr 134
75x73 mm

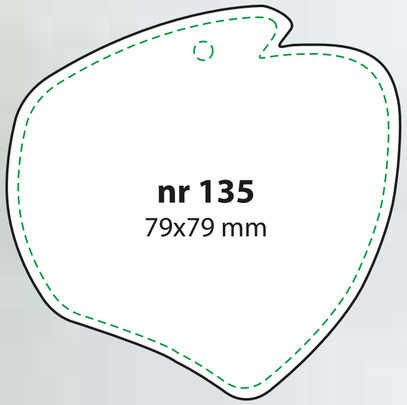
nr 135
79x79 mm

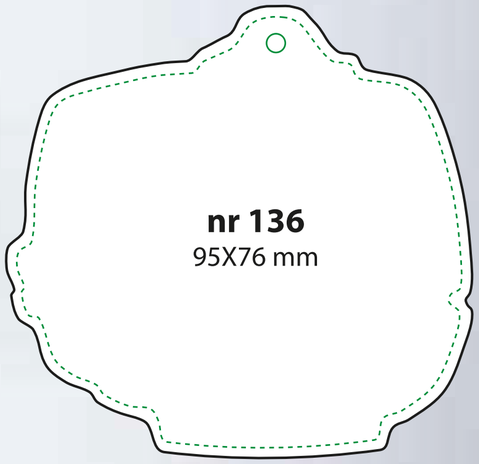
nr 136
95X76 mm

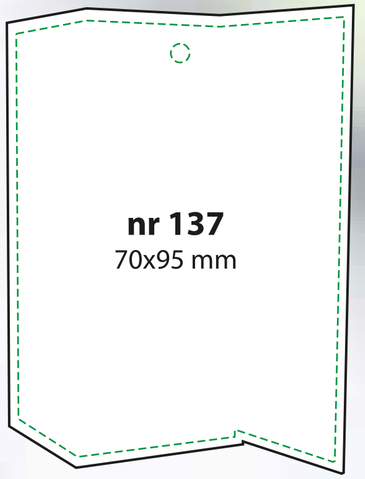
nr 137
70x95 mm

nr 138
67x94 mm

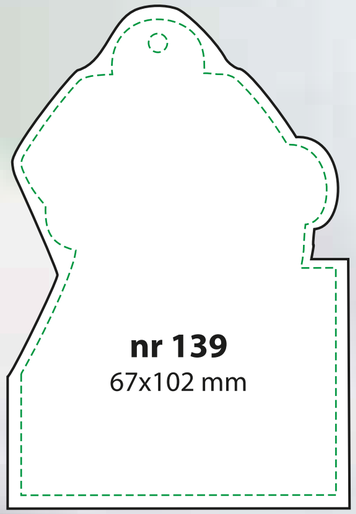
nr 139
67x102 mm

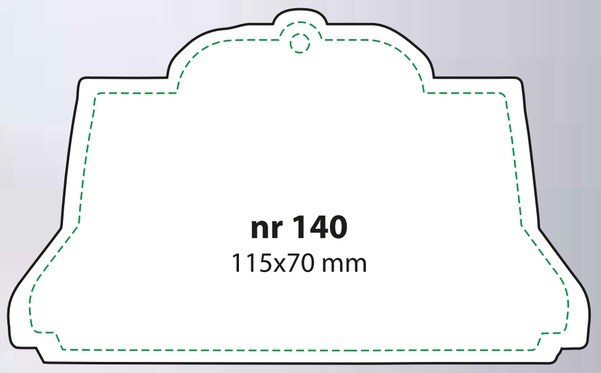
nr 140
115x70 mm

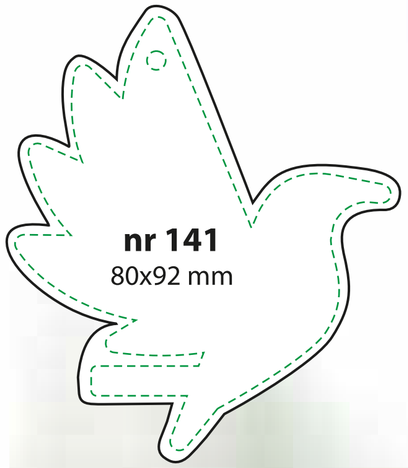
nr 141
80x92 mm

nr 142
90x66 mm

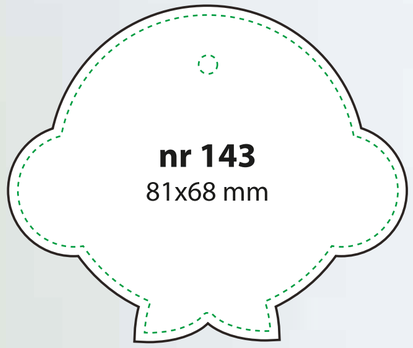
nr 143
81x68 mm

nr 144
60x66 mm

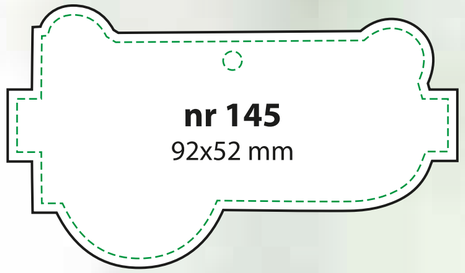
nr 145
92x52 mm

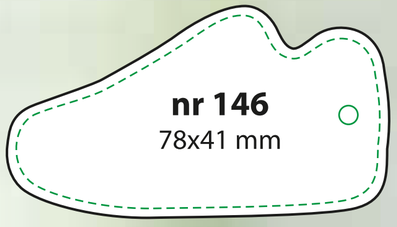
nr 146
78x41 mm

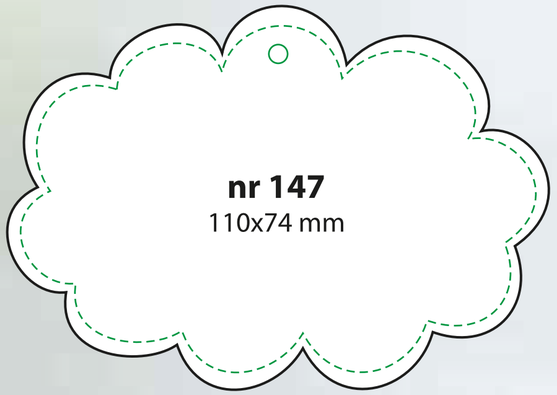
nr 147
110x74 mm

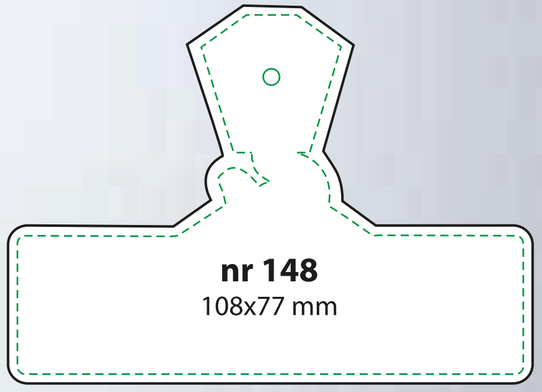
nr 148
108x77 mm

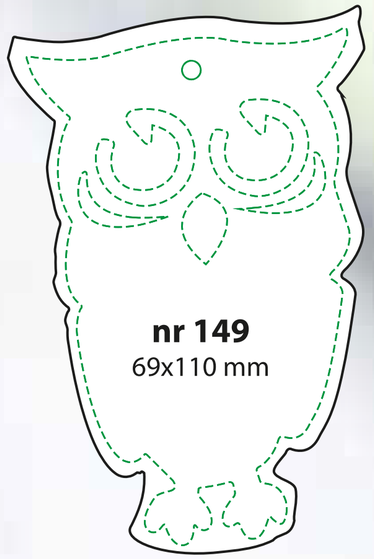
nr 149
69x110 mm

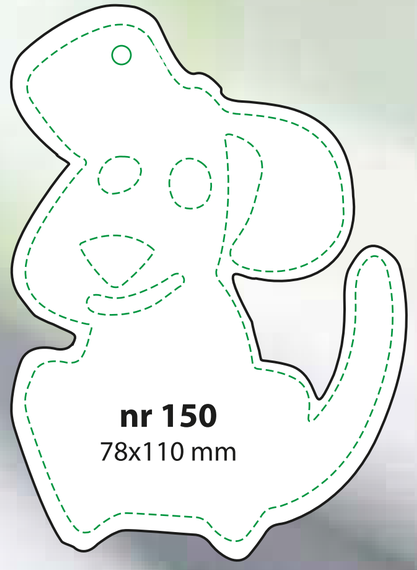
nr 150
78x110 mm

nr 151
80x90 mm

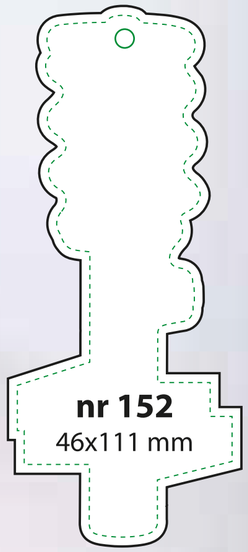
nr 152
46x111 mm

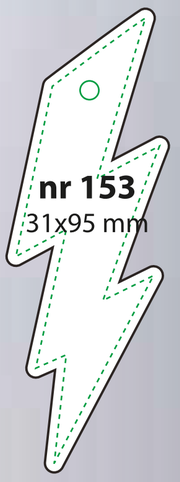
nr 153
31x95 mm

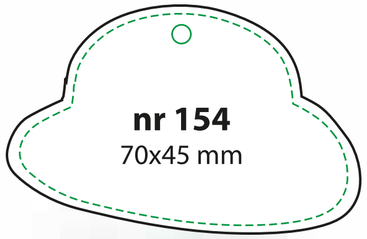
nr 154
70x45 mm

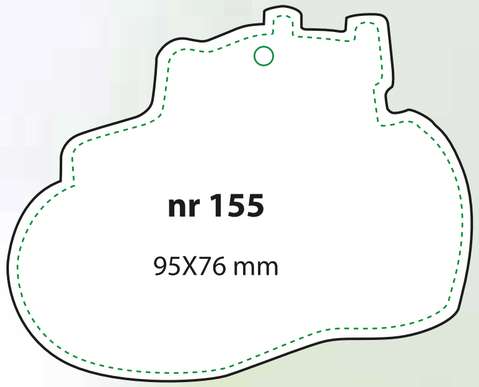
nr 155
95X76 mm

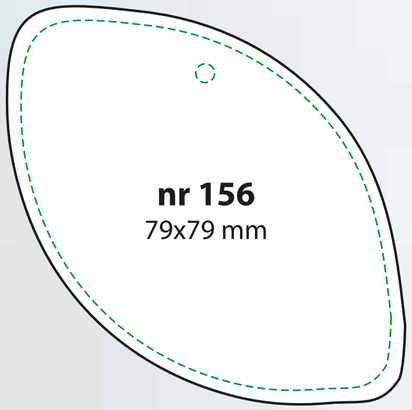
nr 156
79x79 mm

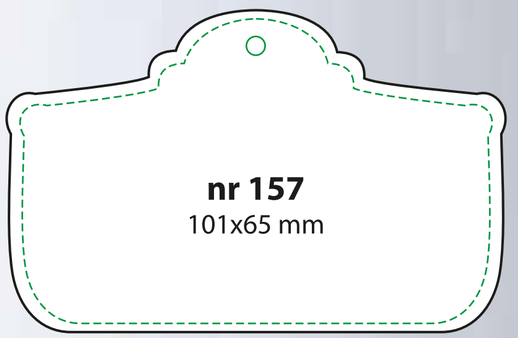
nr 157
101x65 mm

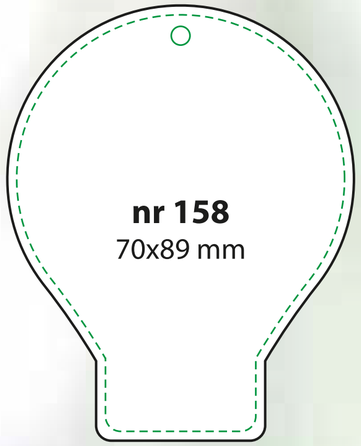
nr 158
70x89 mm

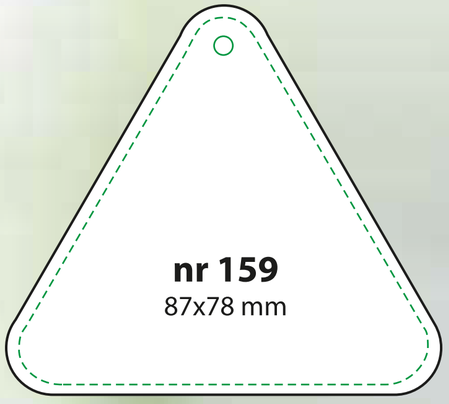
nr 159
87x78 mm

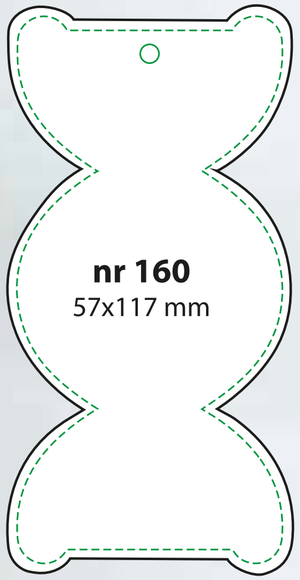
nr 160
57x117 mm

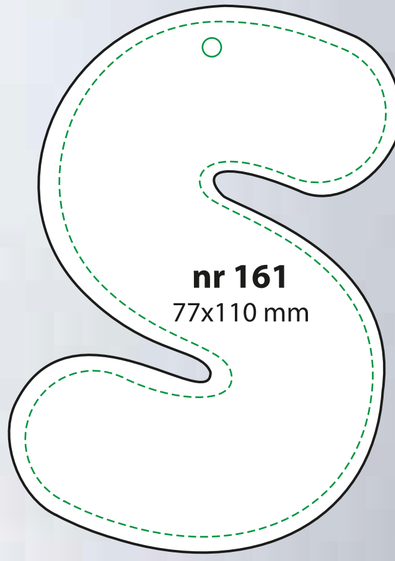
nr 161
77x110 mm

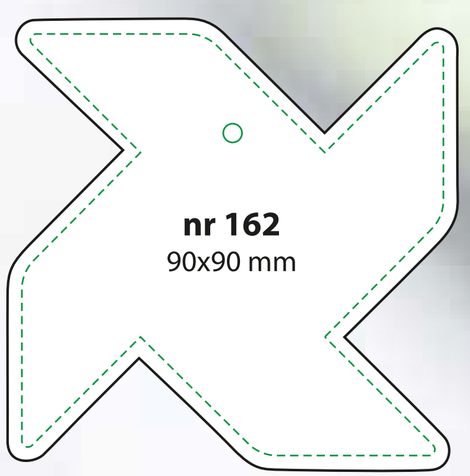
nr 162
90x90 mm

nr 163
101x101 mm

nr 164
101x101 mm

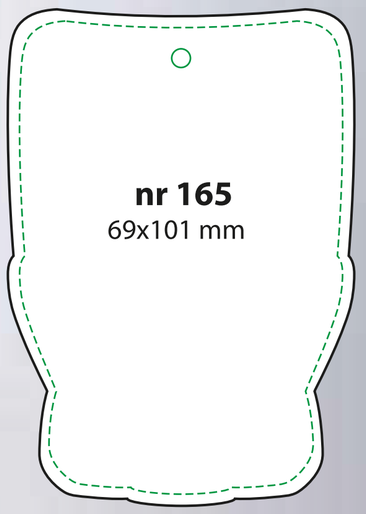
nr 165
69x101 mm

nr 166
80X77 mm

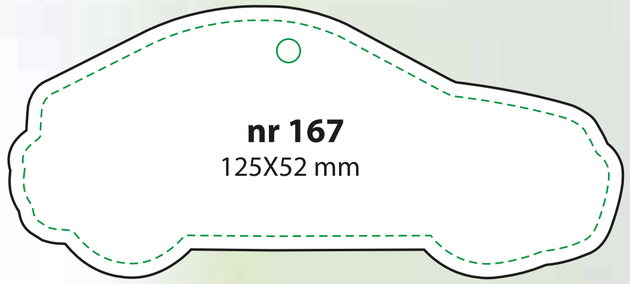
nr 167
125X52 mm

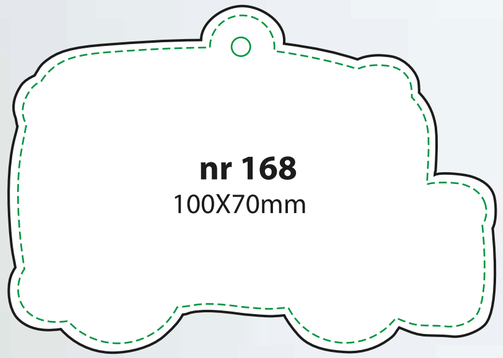
nr 168
100X70mm

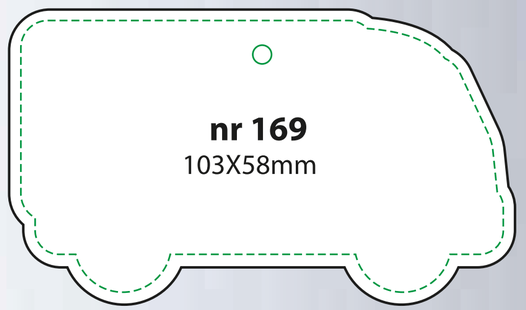
nr 169
103X58mm

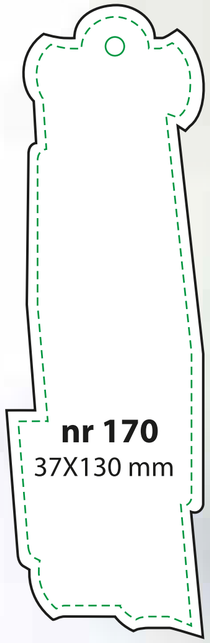
nr 170
37X130 mm

nr 171
146X51 mm

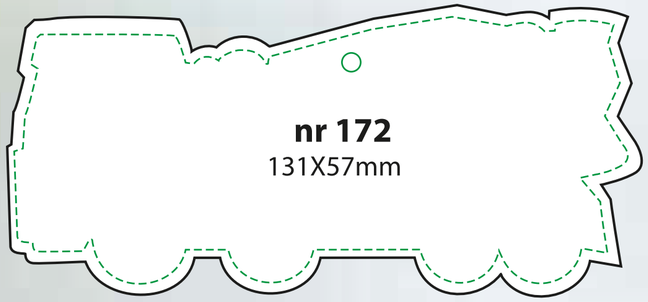
nr 172
131X57mm

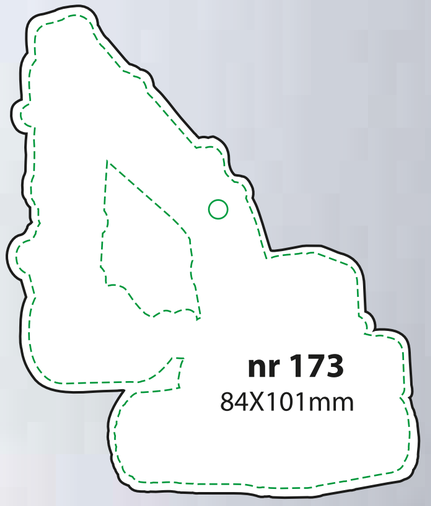
nr 173
84X101mm

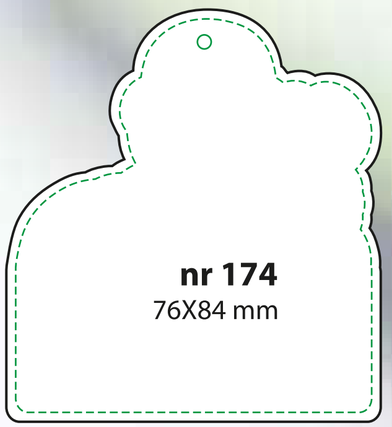
nr 174
76X84 mm

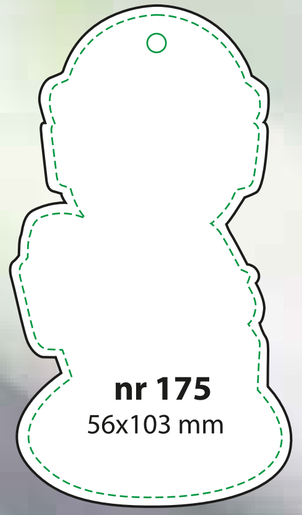
nr 175
56x103 mm

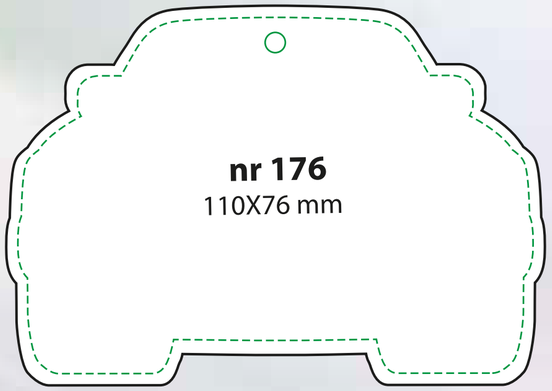
nr 176
110X76 mm

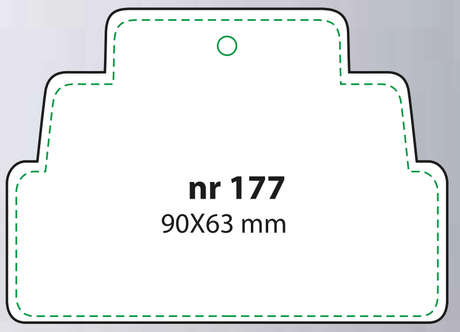
nr 177
90X63 mm

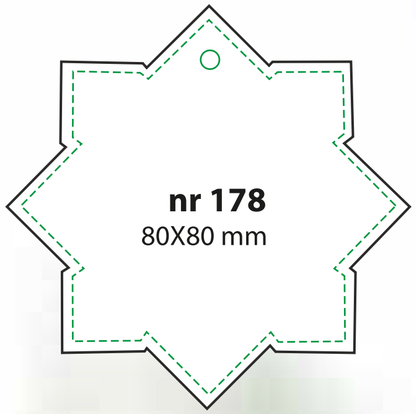
nr 178
80X80 mm

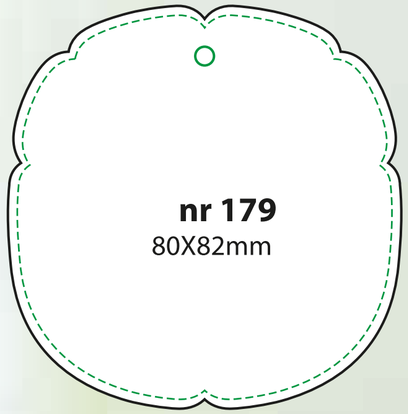
nr 179
80X82mm

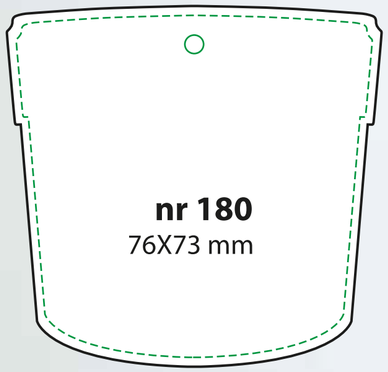
nr 180
76X73 mm

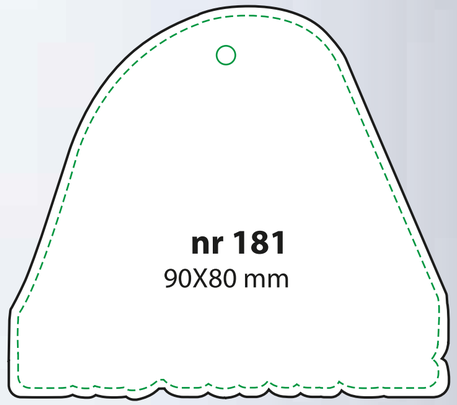
nr 181
90X80 mm

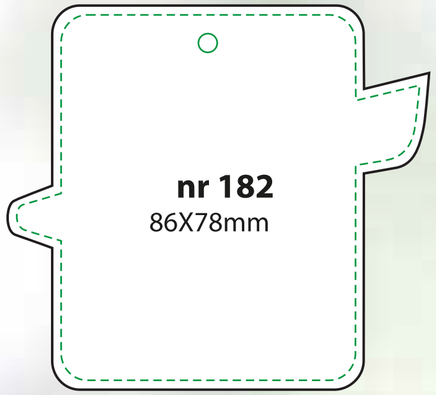
nr 182
86X78mm

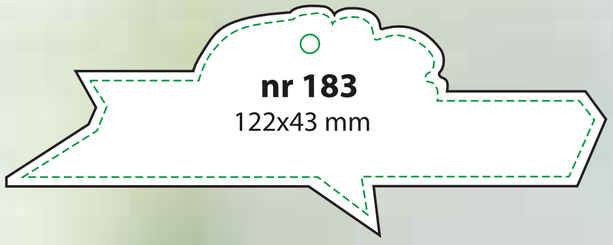
nr 183
122x43 mm

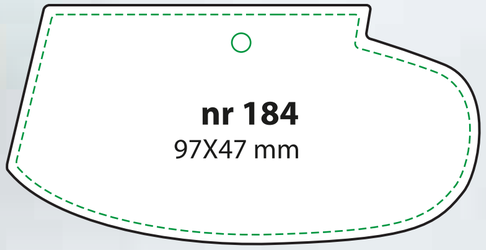
nr 184
97X47 mm

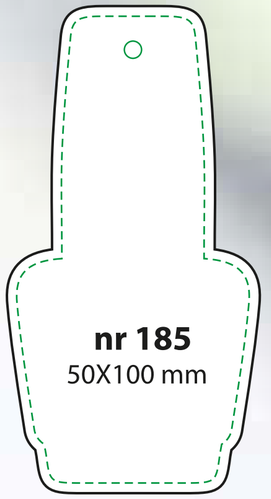
nr 185
50X100 mm

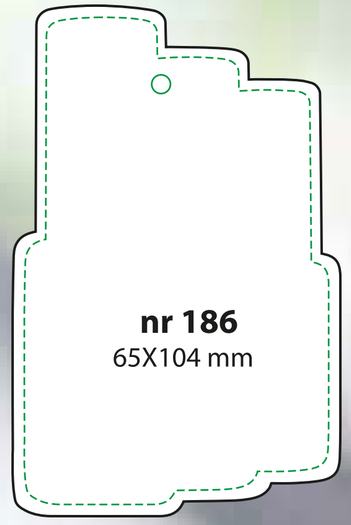
nr 186
65X104 mm

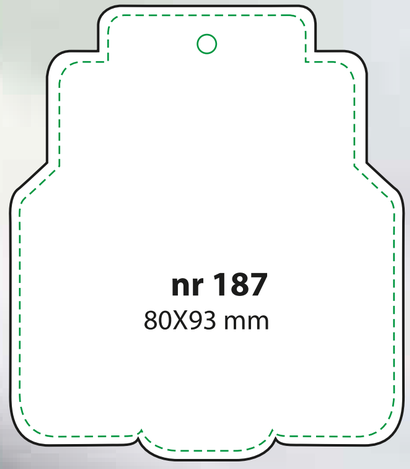
nr 187
80X93 mm

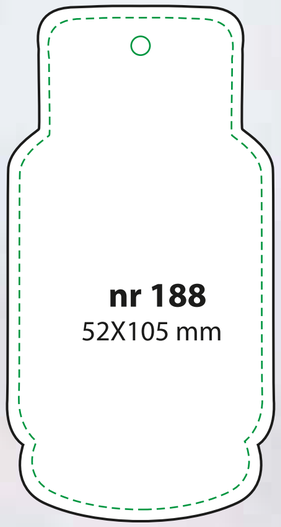
nr 188
52X105 mm

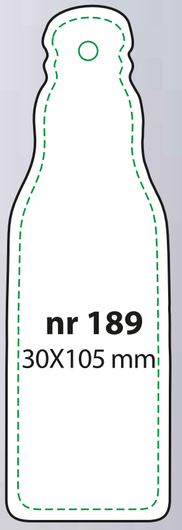
nr 189
30X105 mm

WYKROJNIKI PRZYKŁADOWE

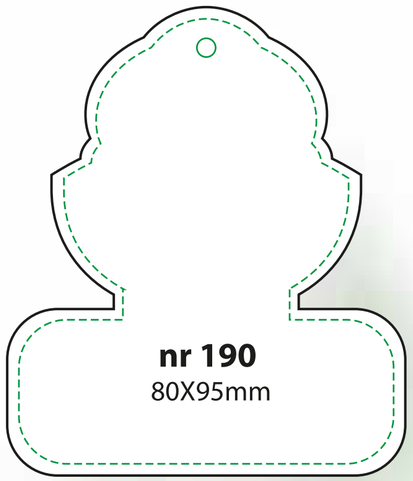

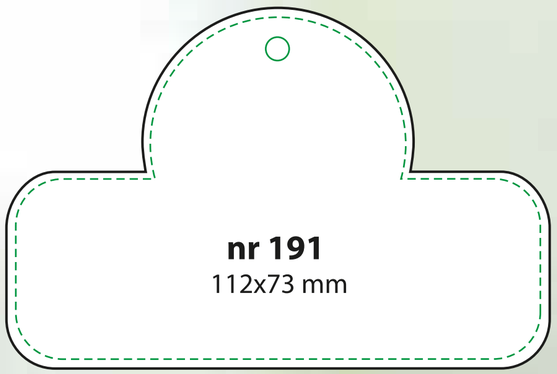

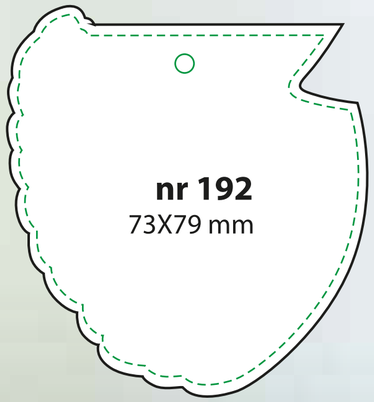

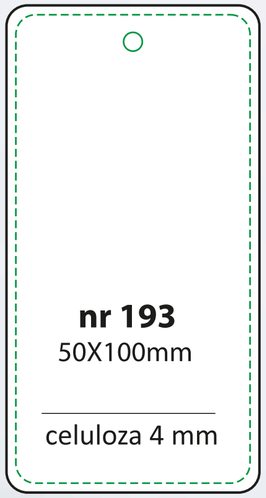

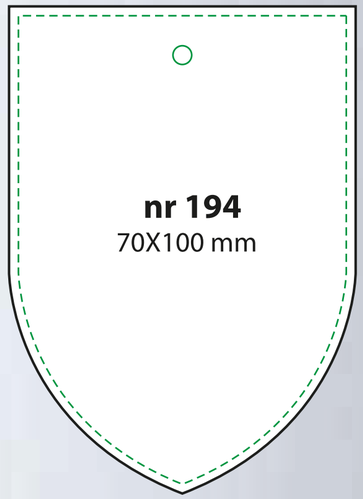

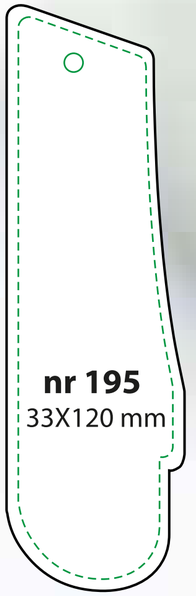

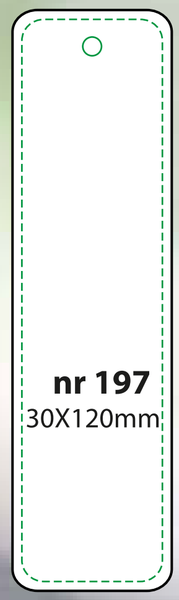

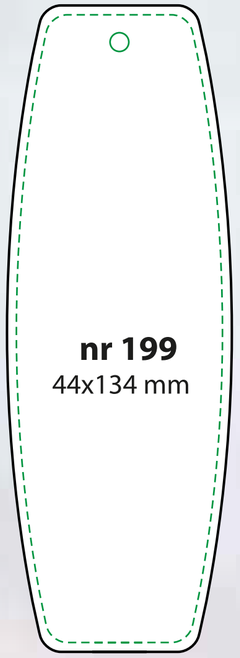

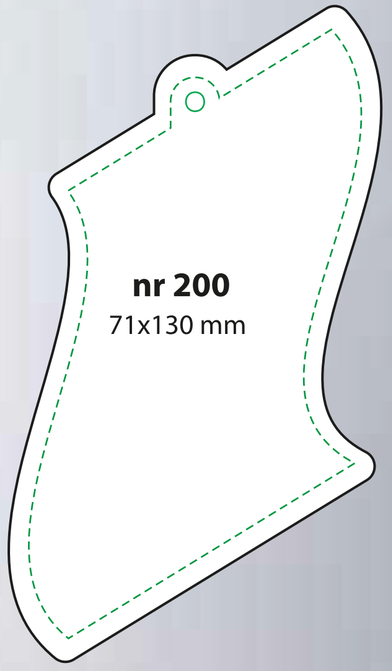

WYKROJNIKI PRZYKŁADOWE

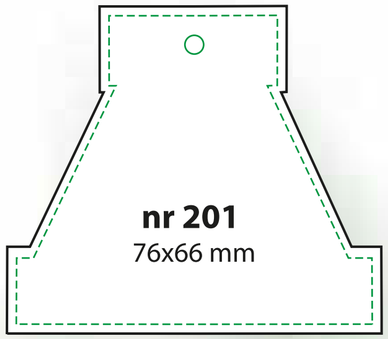

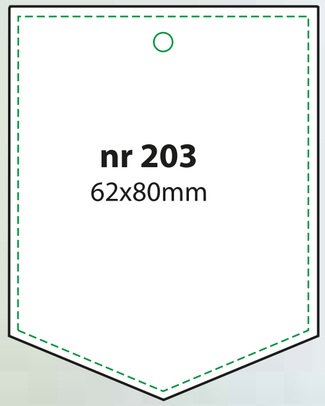

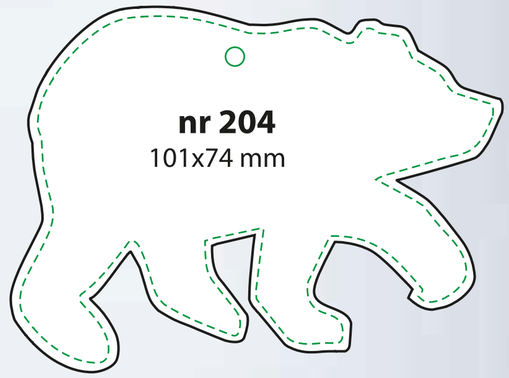

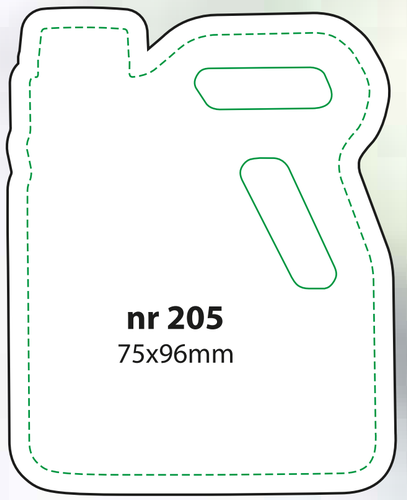

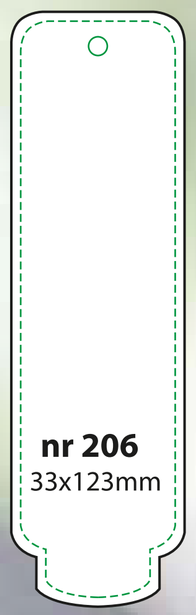

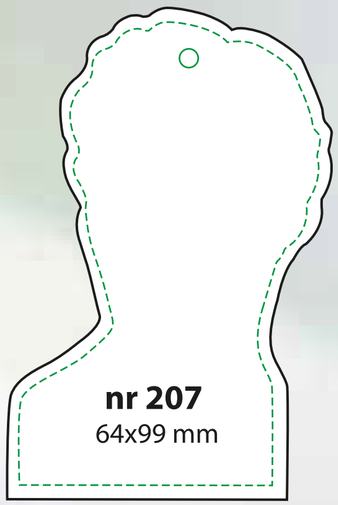

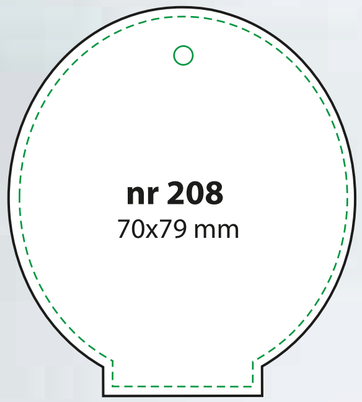

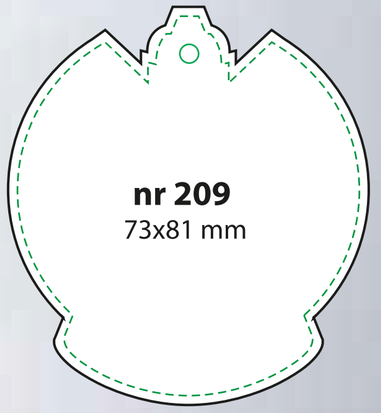

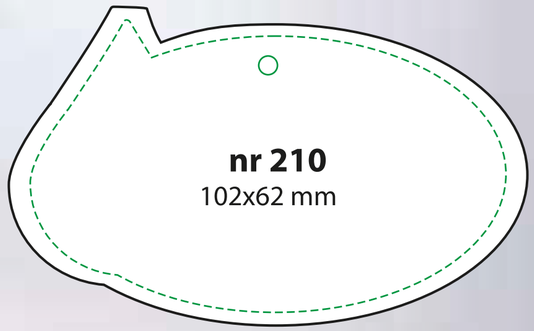

WYKROJNIKI PRZYKŁADOWE

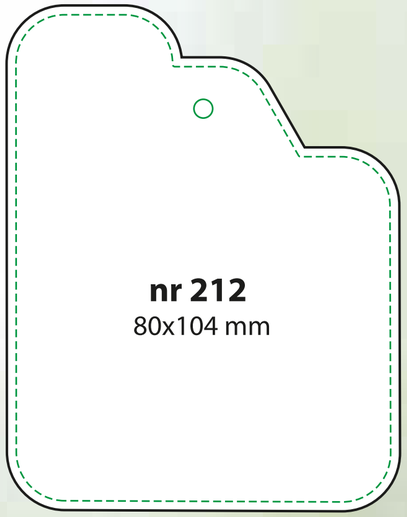

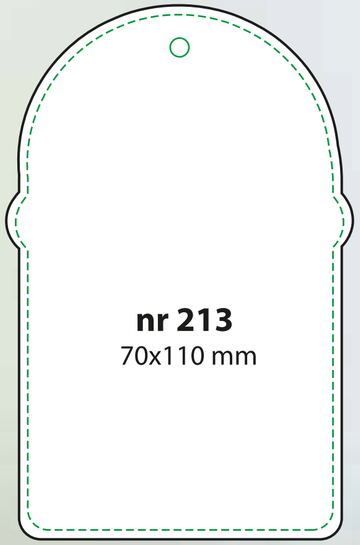

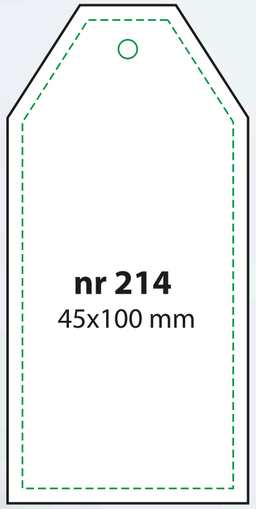

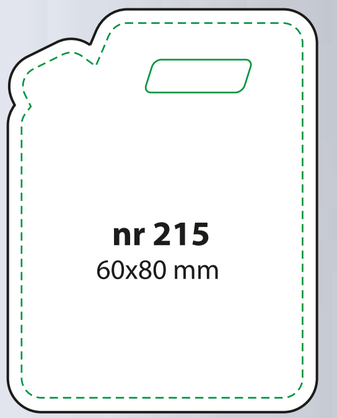

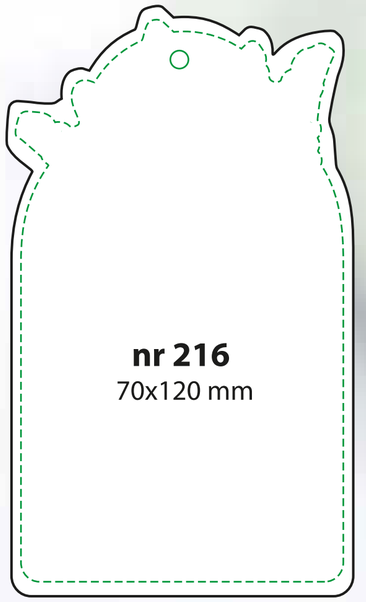

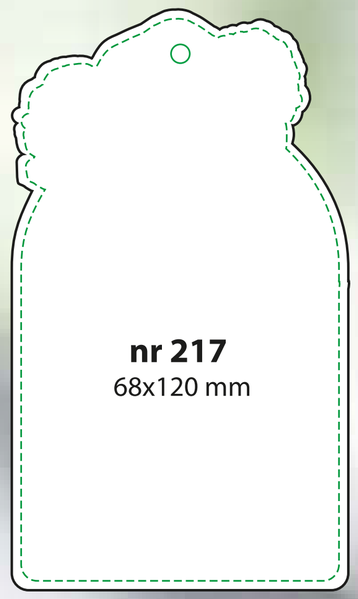

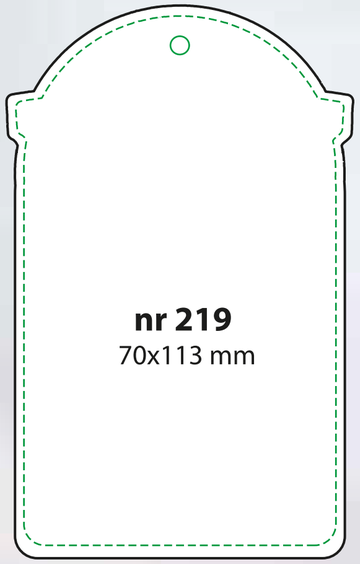

WYKROJNIKI PRZYKŁADOWE

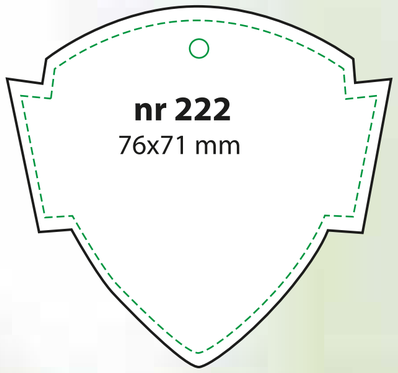

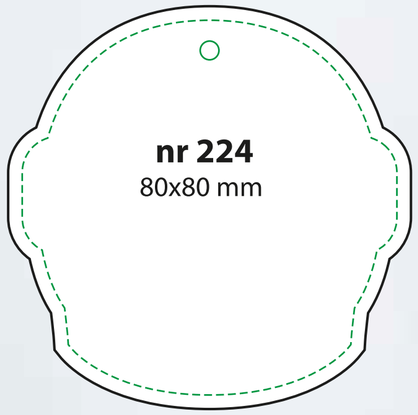

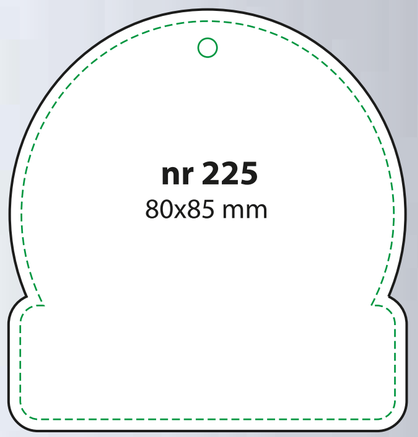

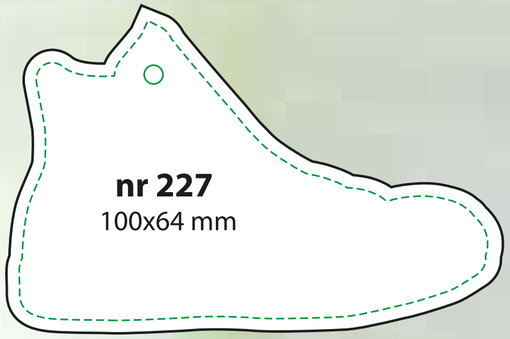

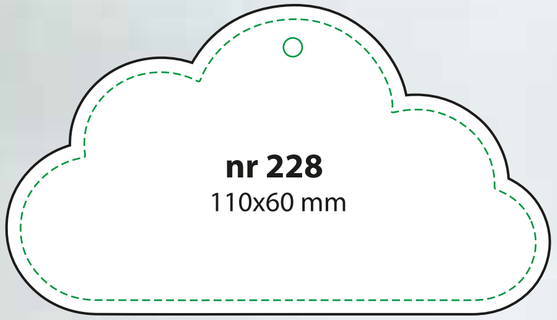

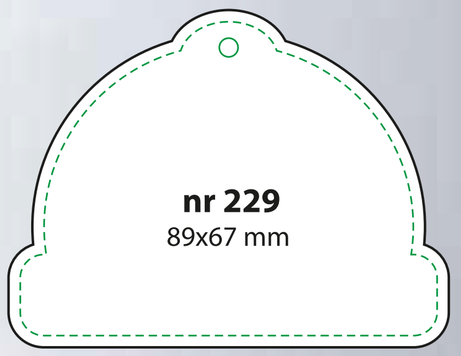

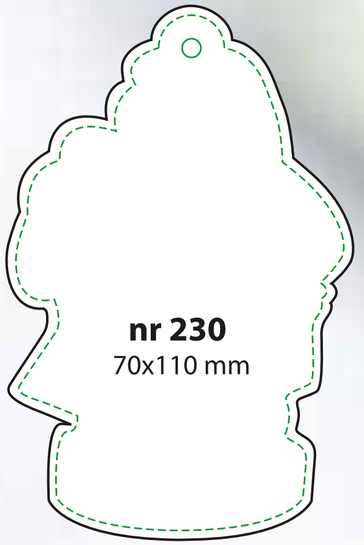

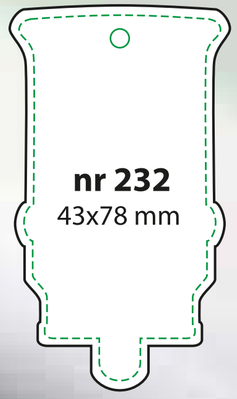

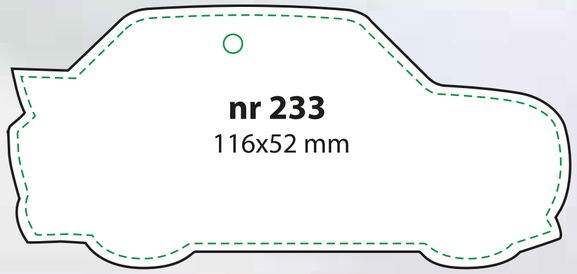

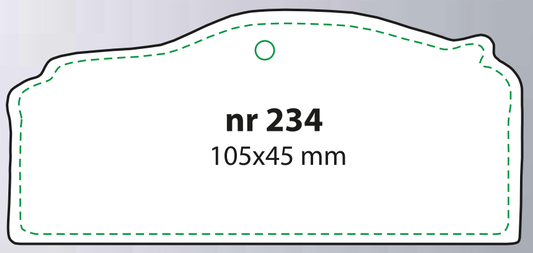

nr 235
79x88 mm

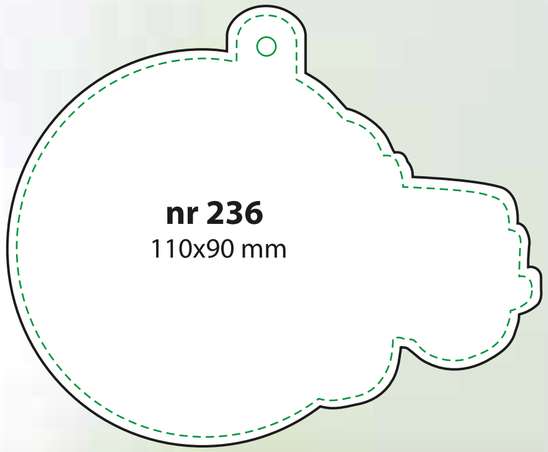
nr 236
110x90 mm

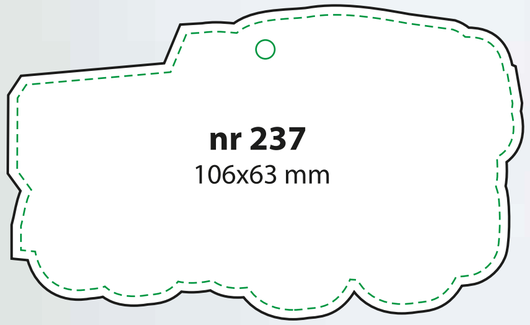
nr 237
106x63 mm

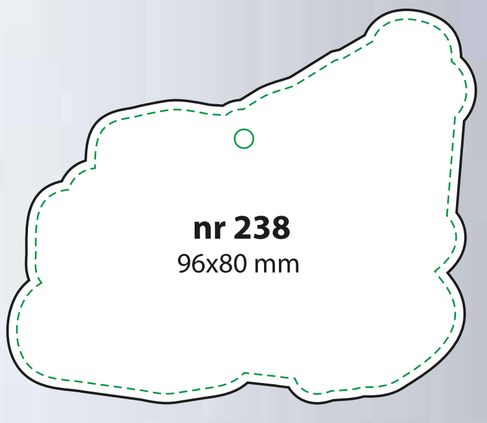
nr 238
96x80 mm

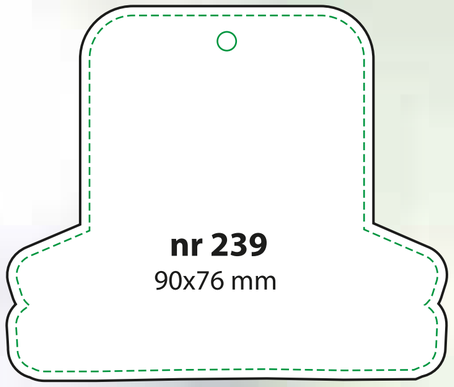
nr 239
90x76 mm

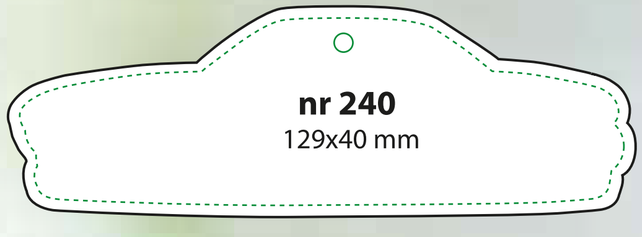
nr 240
129x40 mm

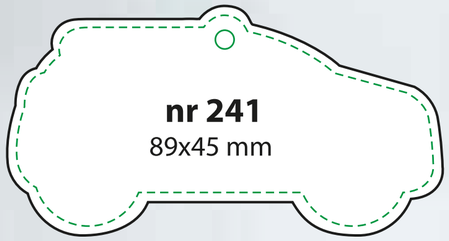
nr 241
89x45 mm

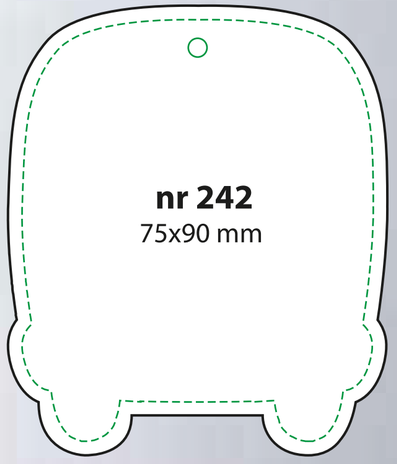
nr 242
75x90 mm

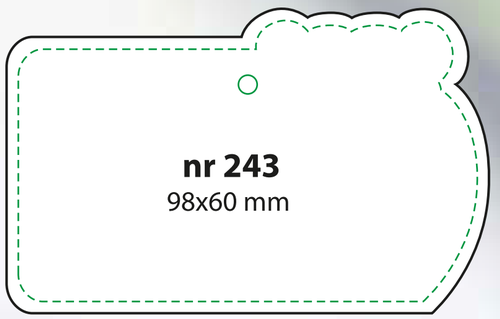
nr 243
98x60 mm

nr 244
104x64 mm

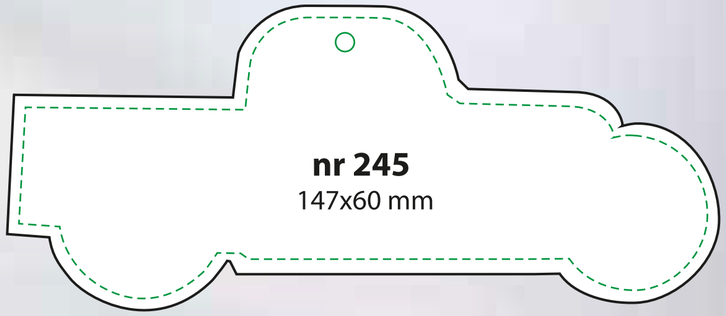
nr 245
147x60 mm

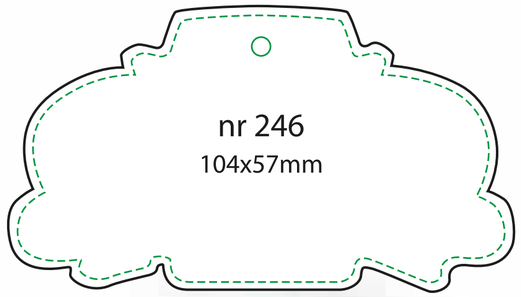
nr 246
104x57mm

nr 247
95x49,4 mm

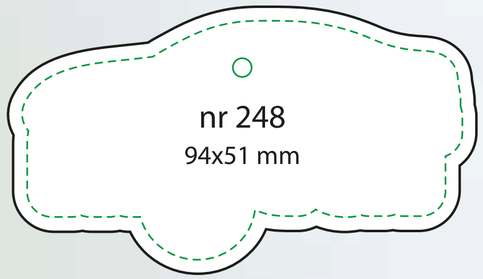
nr 248
94x51 mm

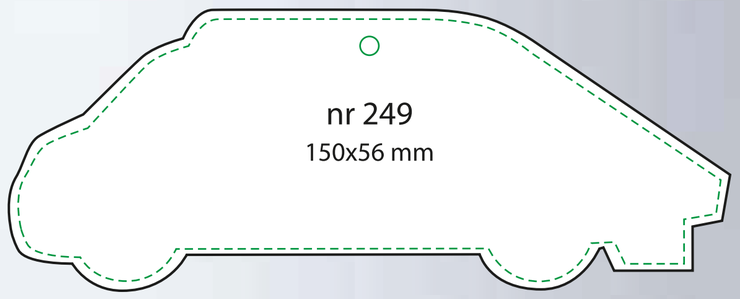
nr 249
150x56 mm

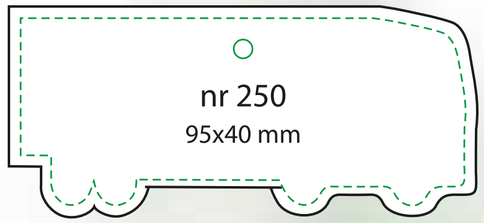
nr 250
95x40 mm

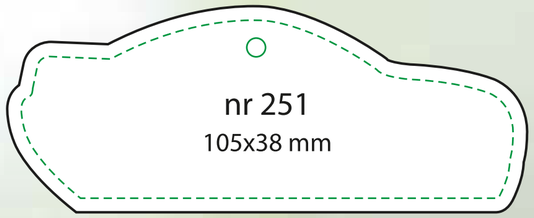
nr 251
105x38 mm

nr 252
84x32 mm

nr 253
84x30 mm

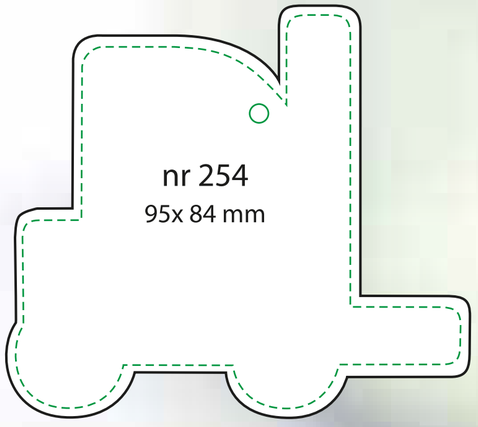
nr 254
95x 84 mm

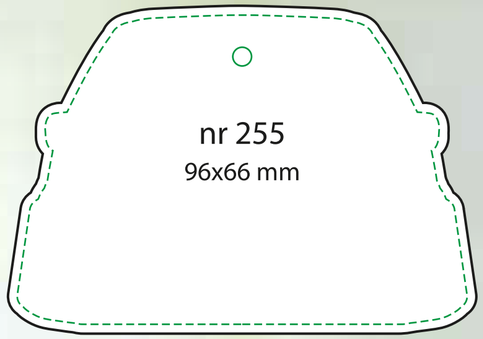
nr 255
96x66 mm

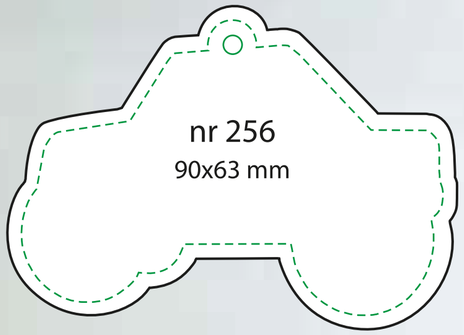
nr 256
90x63 mm

nr 257
80x75 mm

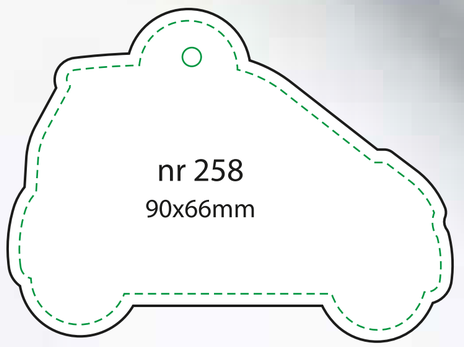
nr 258
90x66mm

nr 259
84x 84 mm

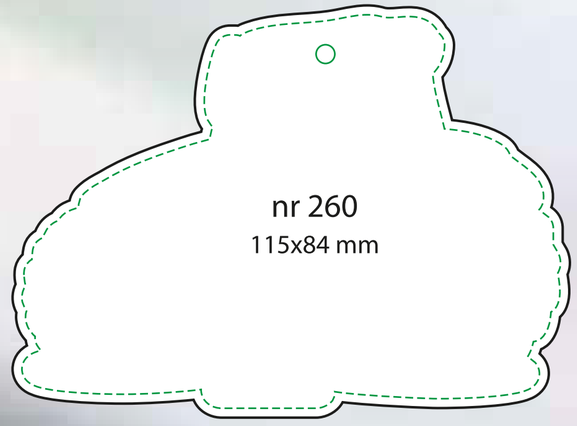
nr 260
115x84 mm

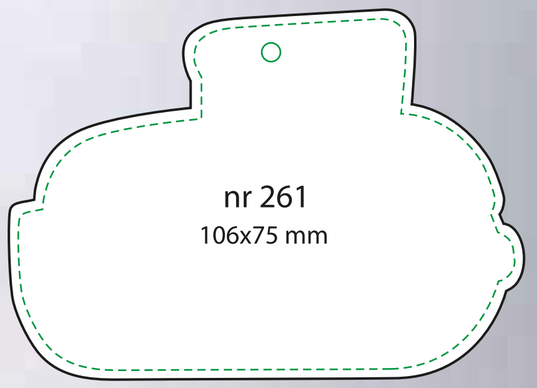
nr 261
106x75 mm

nr 262
100x36 mm
nr 263
84x 76 mm
nr 264
82x78 mm
nr 265
90x68 mm
nr 266
62x67 mm
nr 267
65x110 mm
nr 268
65x87 mm
nr 269
60x87 mm
nr 270
56x122 mm
nr 271
80x106 mm
nr 272
62x126 mm
nr 273
67x100 mm
nr 274
50x110 mm
nr 275
70x115 mm
nr 276
80x95 mm
nr 277
57x120,5 mm
nr 278
70x55 mm

WYKROJNIKI PRZYKŁADOWE

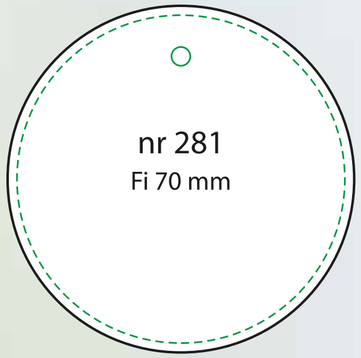

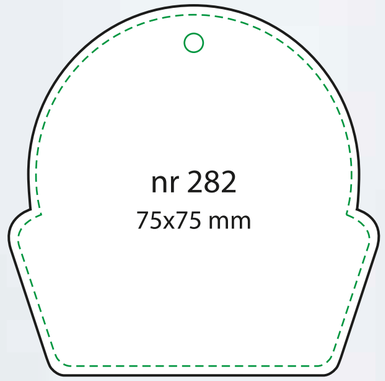

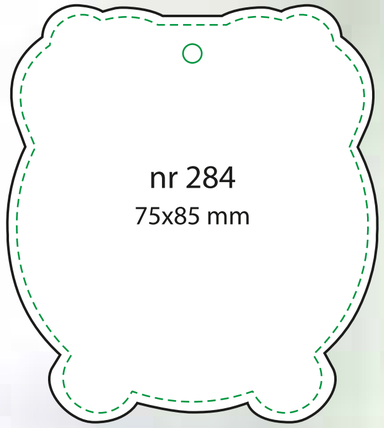

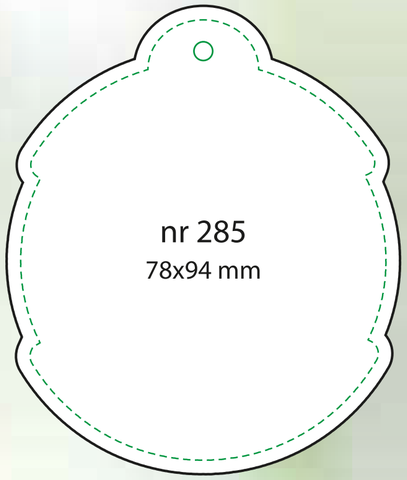

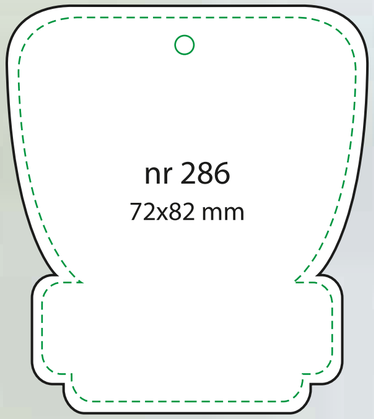

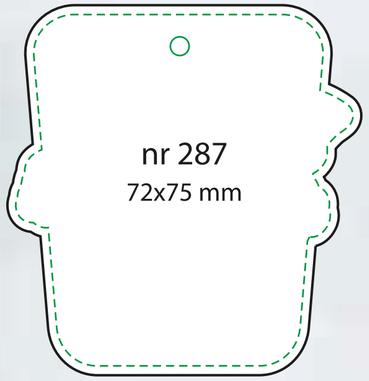

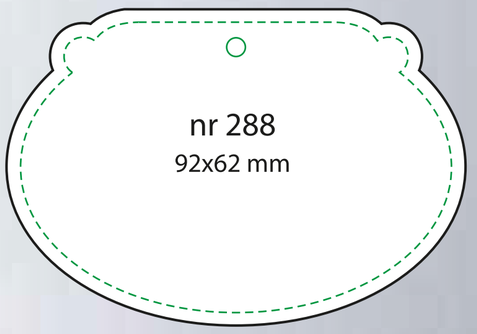

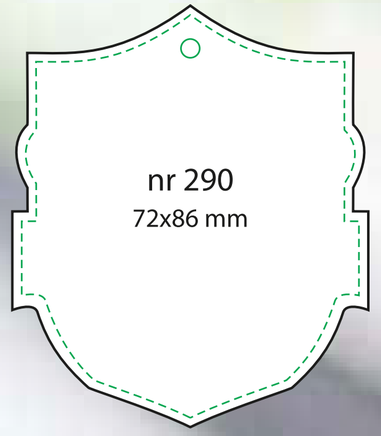

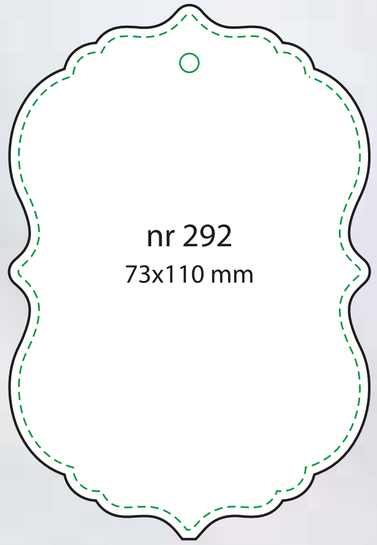

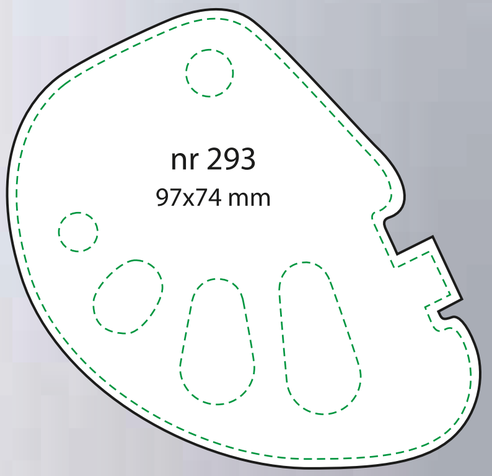

WYKROJNIKI PRZYKŁADOWE

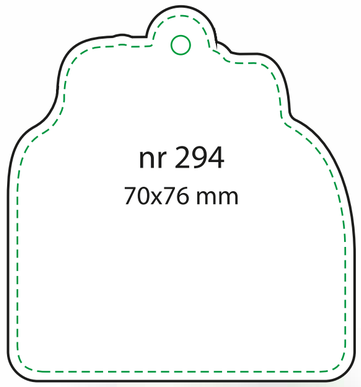

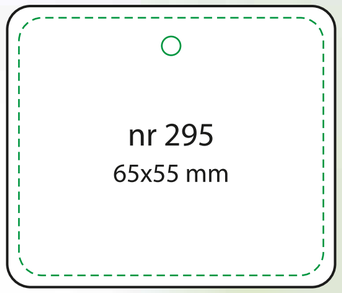

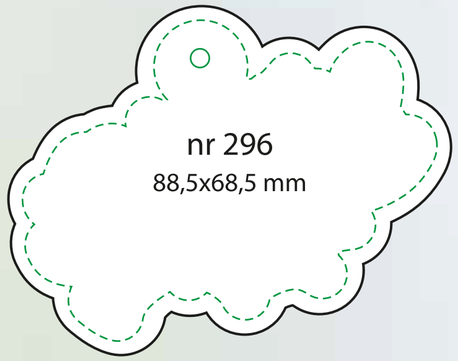

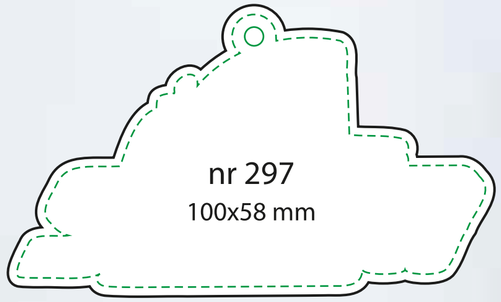

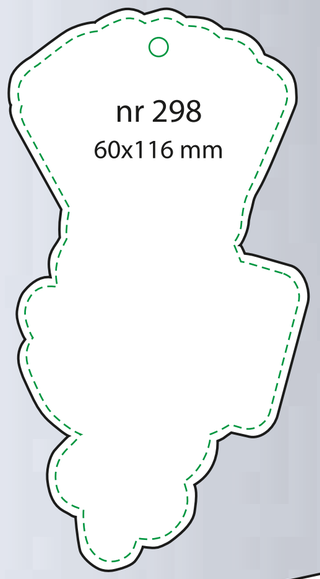

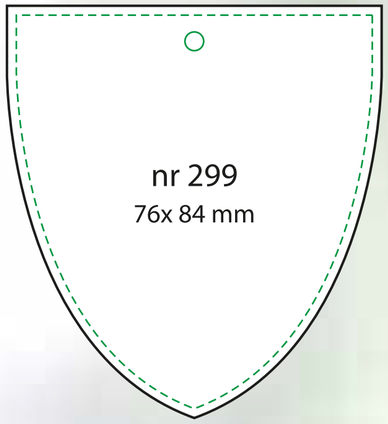

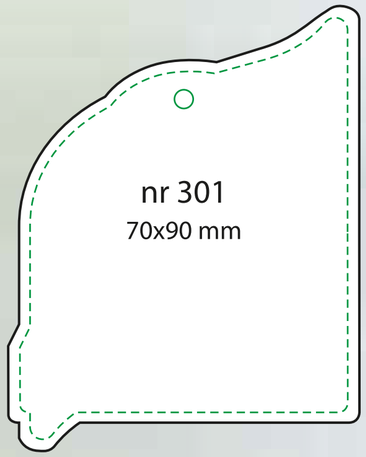

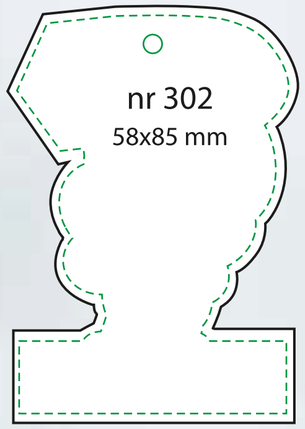

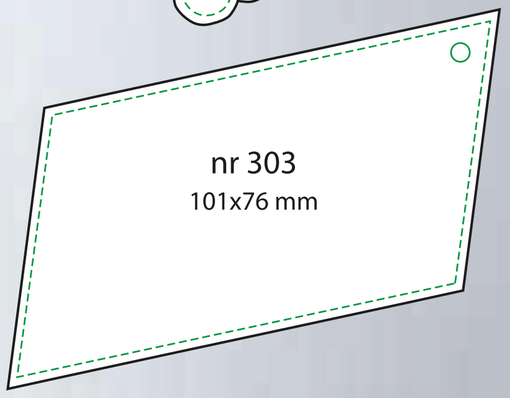

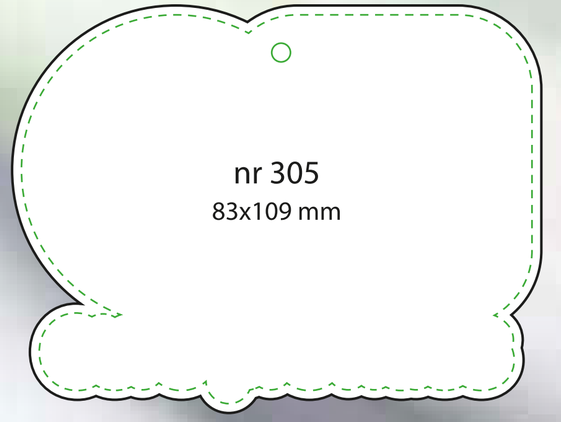

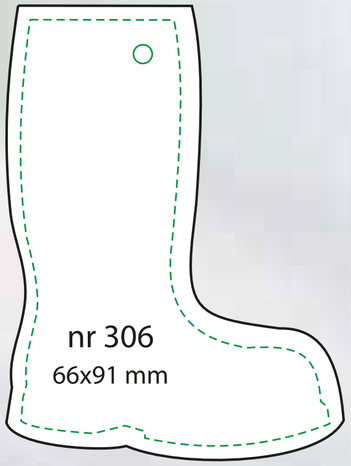

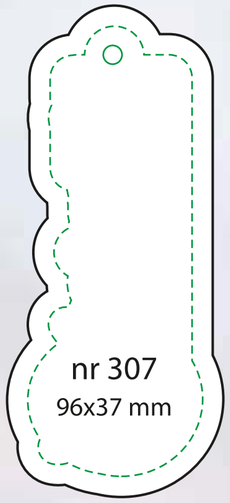

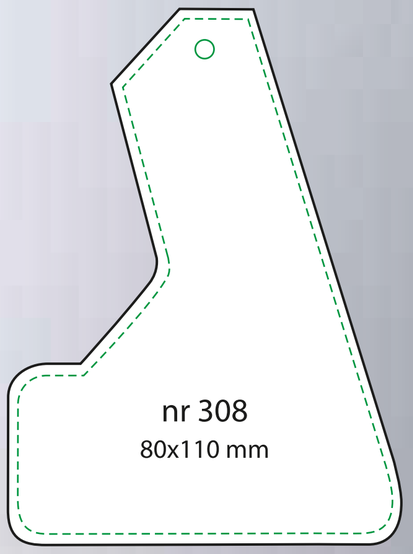

WYKROJNIKI PRZYKŁADOWE

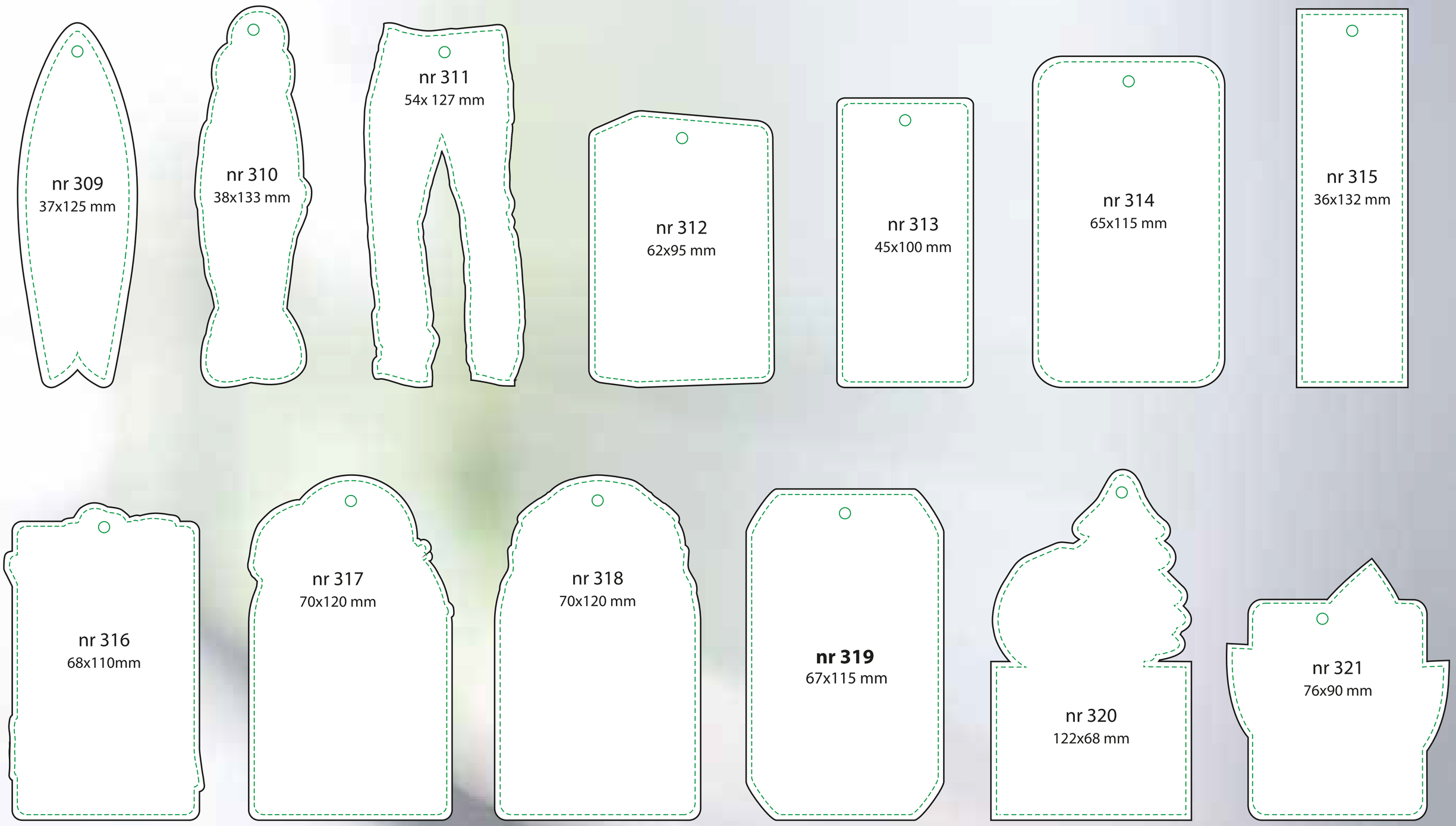

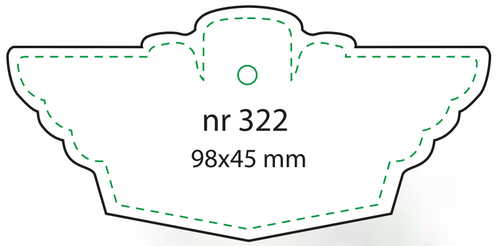
nr 322
98x45 mm

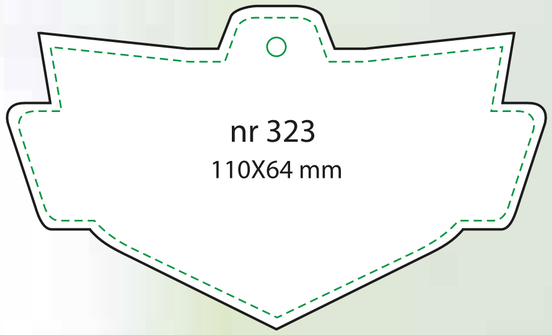
nr 323
110X64 mm

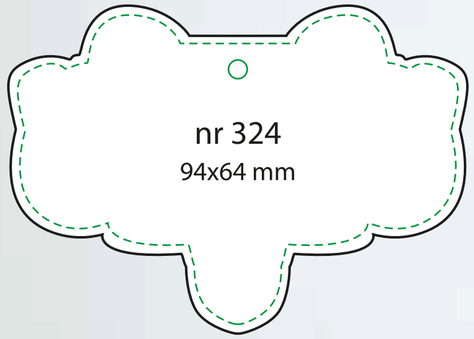
nr 324
94x64 mm

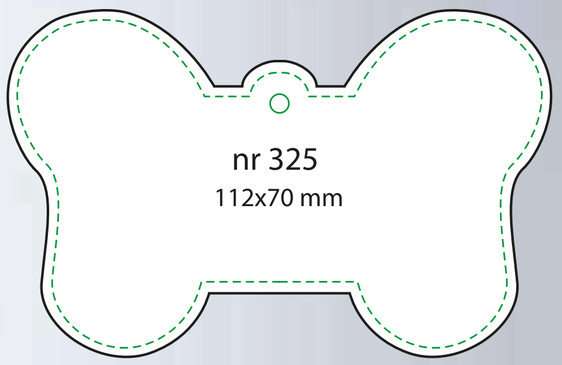
nr 325
112x70 mm

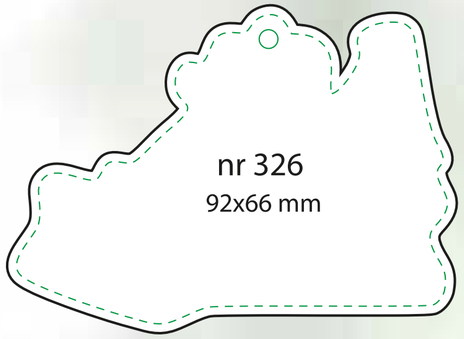
nr 326
92x66 mm

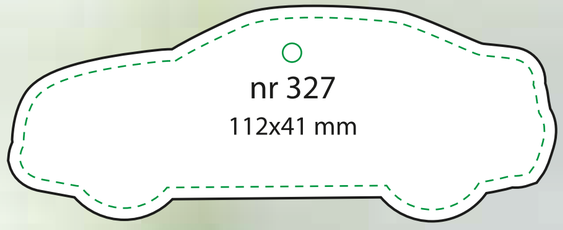
nr 327
112x41 mm

nr 328
112x40 mm

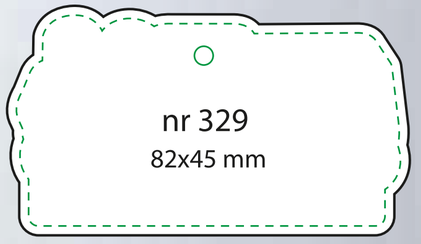
nr 329
82x45 mm

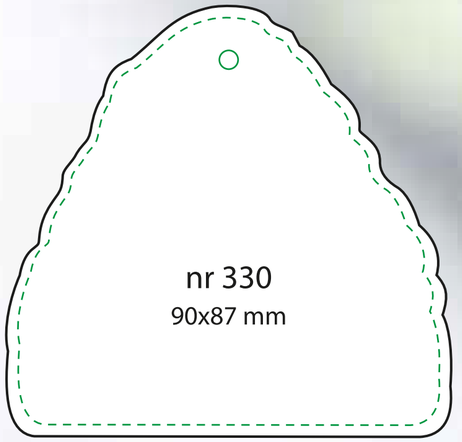
nr 330
90x87 mm

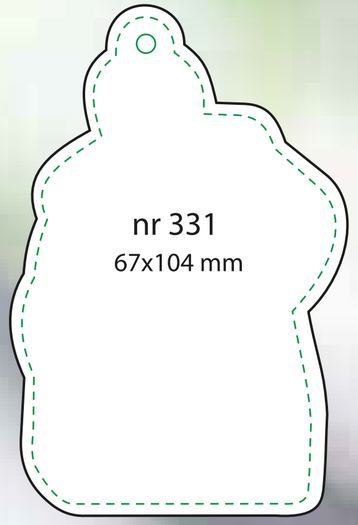
nr 331
67x104 mm

nr 332
84x100 mm

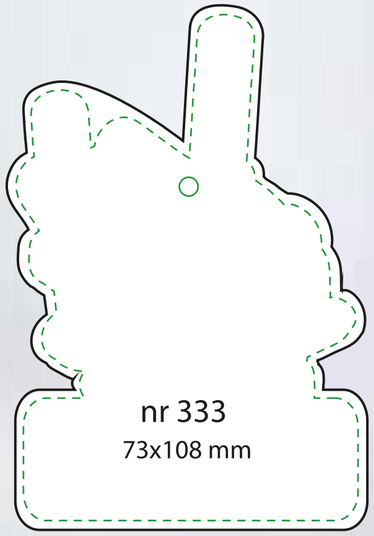
nr 333
73x108 mm

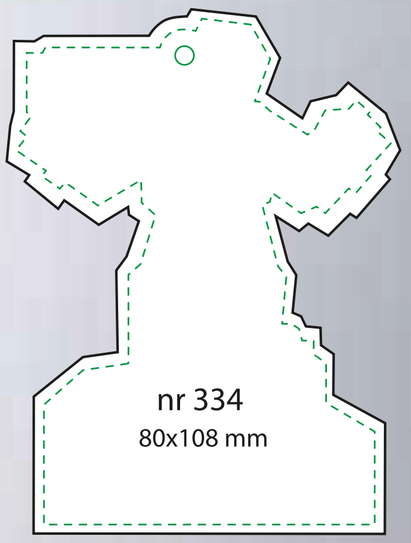
nr 334
80x108 mm

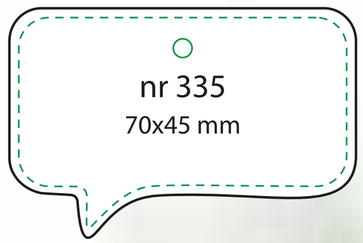
nr 335
70x45 mm

nr 336
90x68 mm

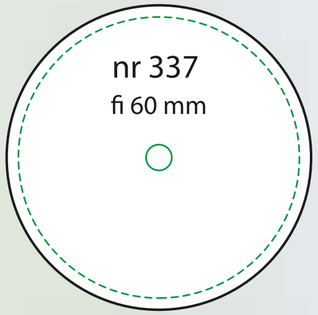
nr 337
fi 60 mm

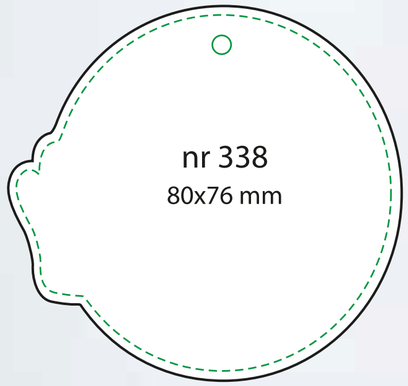
nr 338
80x76 mm

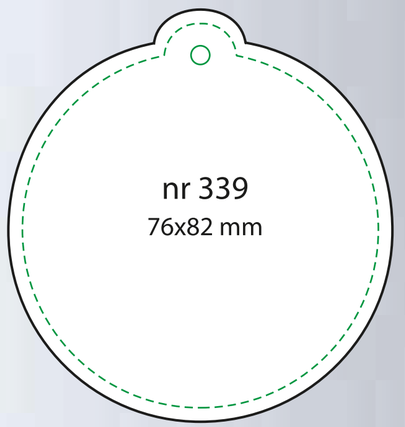
nr 339
76x82 mm

nr 340
75x75mm

nr 341
80x80 mm

nr 342
80x77 mm

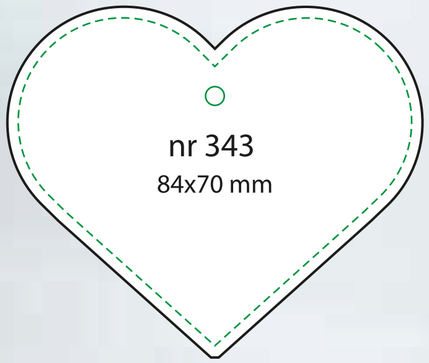
nr 343
84x70 mm

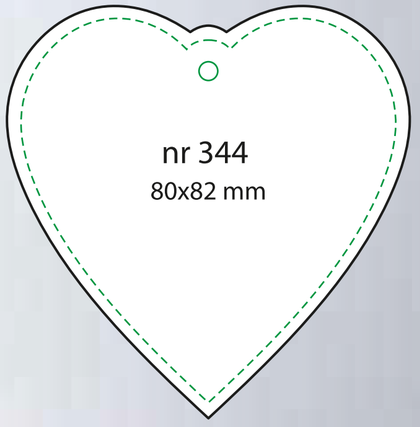
nr 344
80x82 mm

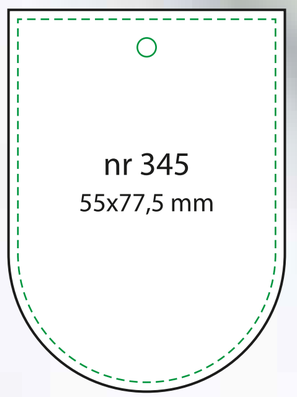
nr 345
55x77,5 mm

nr 346
61x70 mm

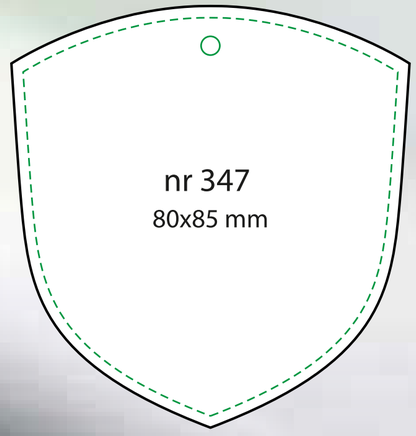
nr 347
80x85 mm

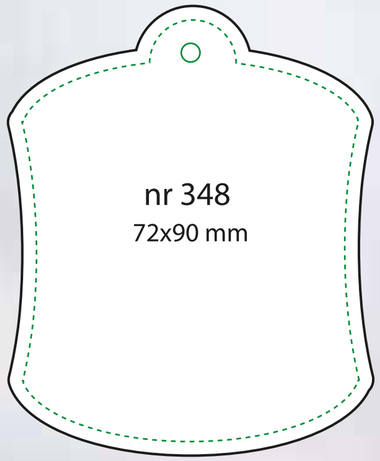
nr 348
72x90 mm

nr 349
76x73 mm

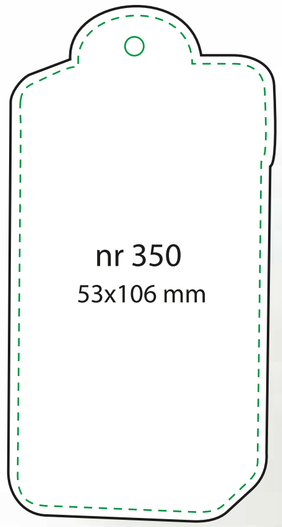
nr 350
53x106 mm

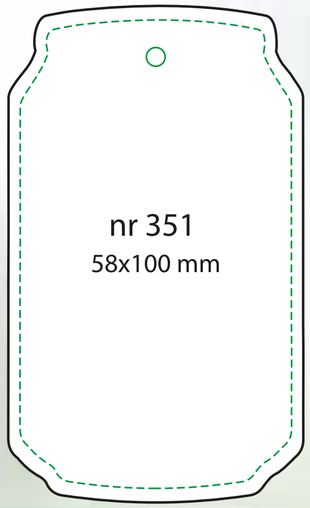
nr 351
58x100 mm

nr 352
59x97 mm

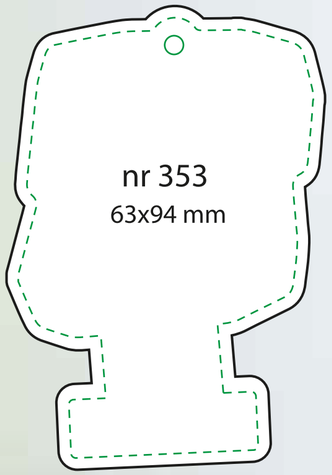
nr 353
63x94 mm

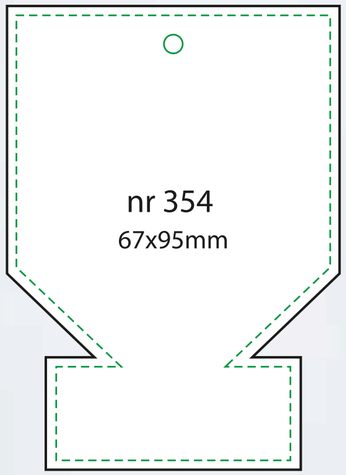
nr 354
67x95mm

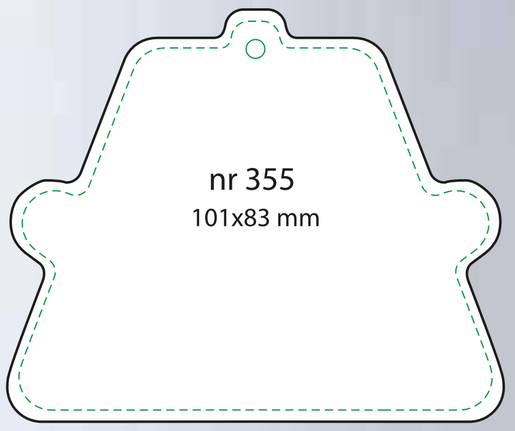
nr 355
101x83 mm

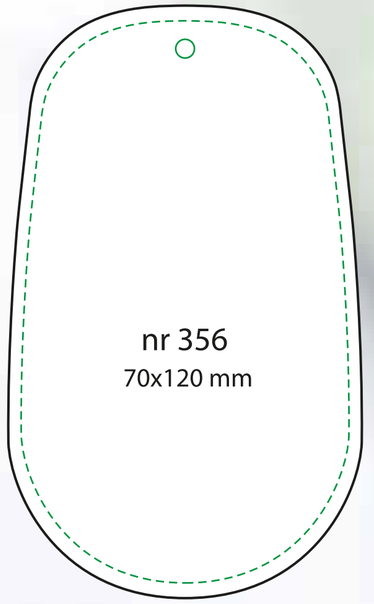
nr 356
70x120 mm

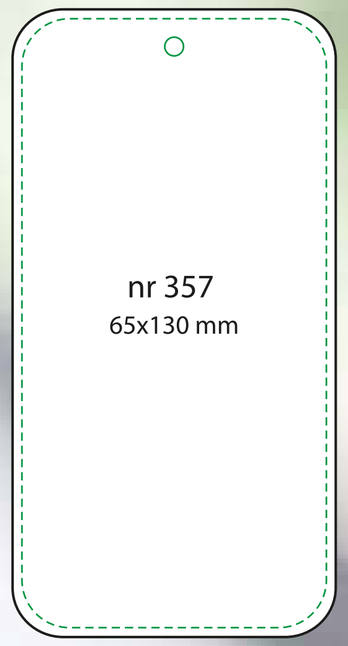
nr 357
65x130 mm

nr 358
94x140 mm
Wymagana dopłata
za duży rozmiar

nr 359
70x70 mm

nr 361
95X65 mm

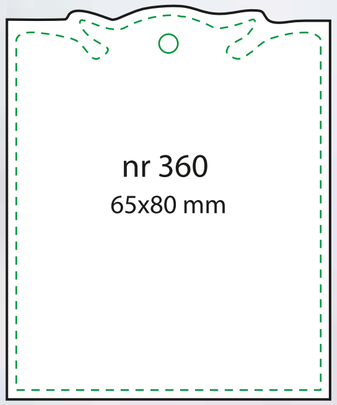
nr 360
65x80 mm

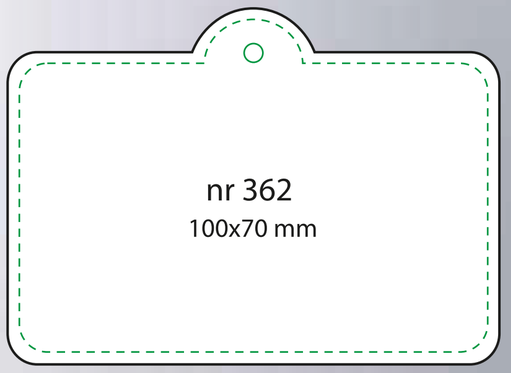
nr 362
100x70 mm

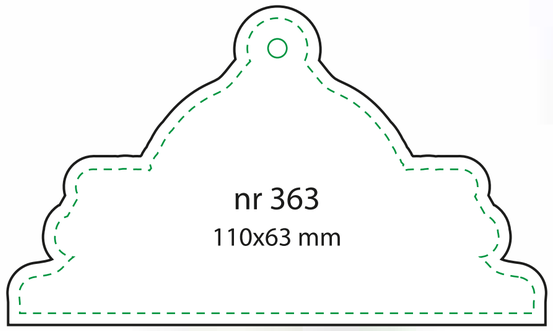
nr 363
110x63 mm

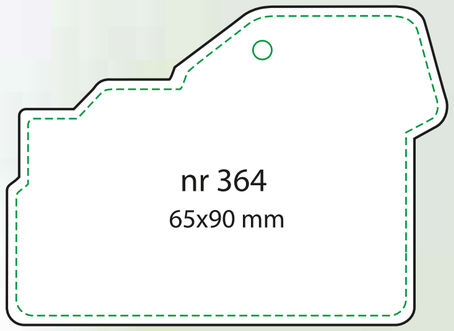
nr 364
65x90 mm

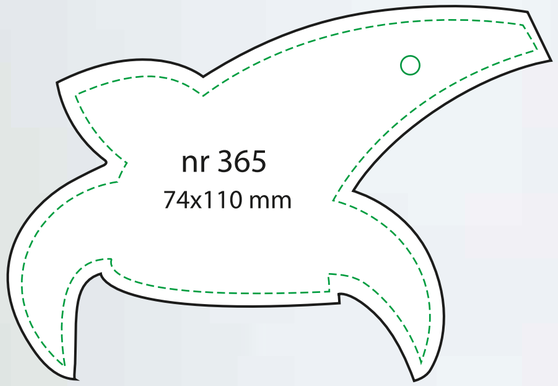
nr 365
74x110 mm

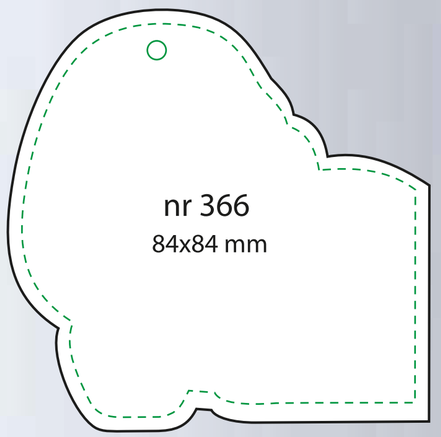
nr 366
84x84 mm

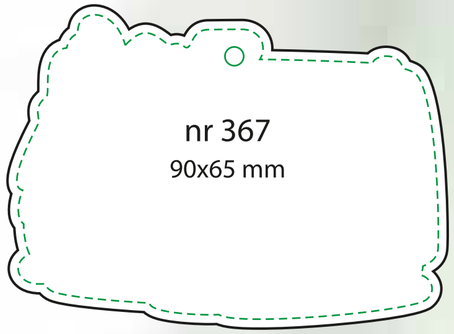
nr 367
90x65 mm

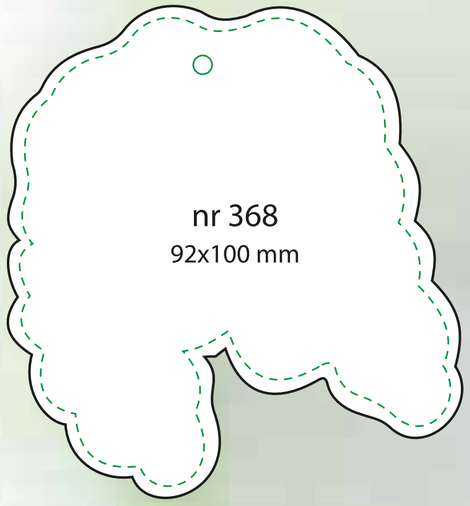
nr 368
92x100 mm

nr 369
84x80 mm

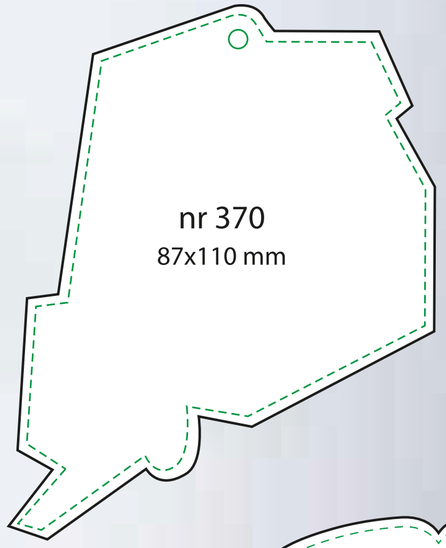
nr 370
87x110 mm

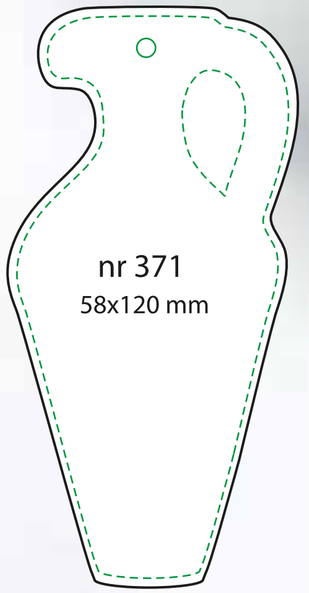
nr 371
58x120 mm

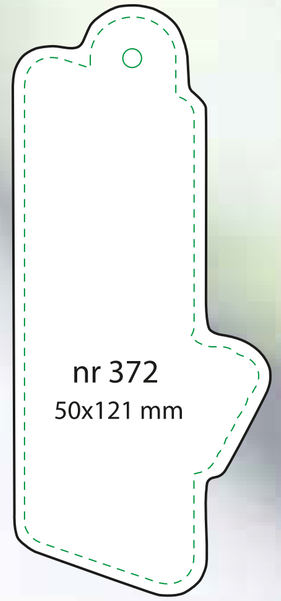
nr 372
50x121 mm

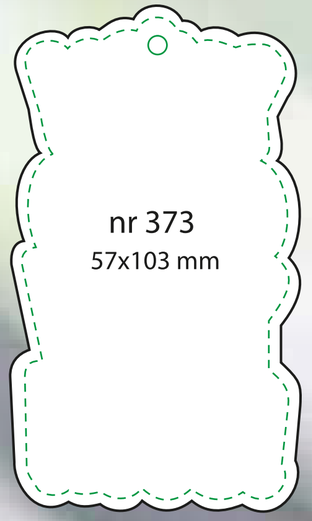
nr 373
57x103 mm

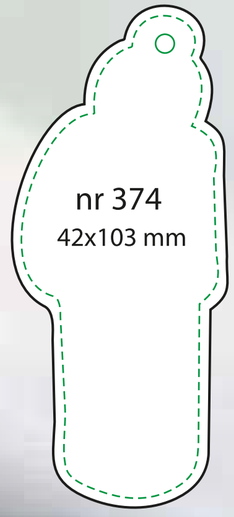
nr 374
42x103 mm

nr 375
80x83 mm

nr 376
105x109 mm
Wymagana dopłata
za duży rozmiar

WYKROJNIKI PRZYKŁADOWE

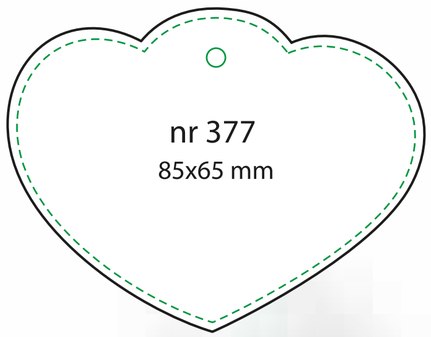

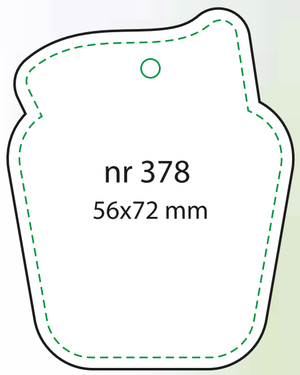

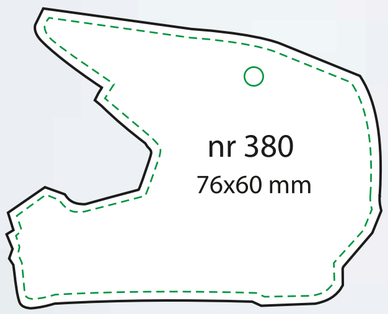

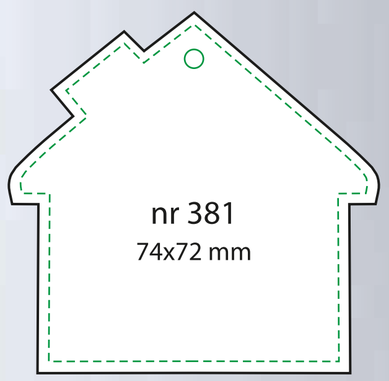

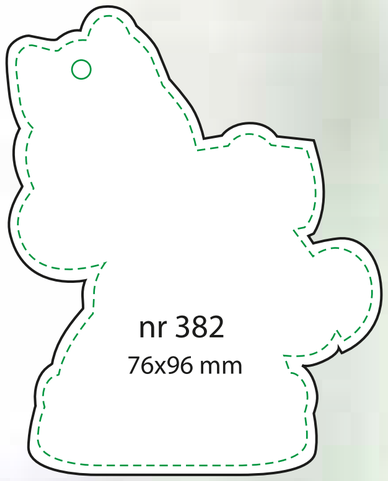

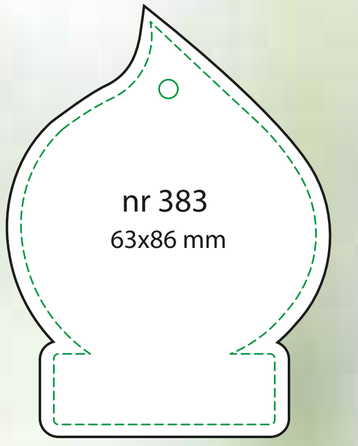

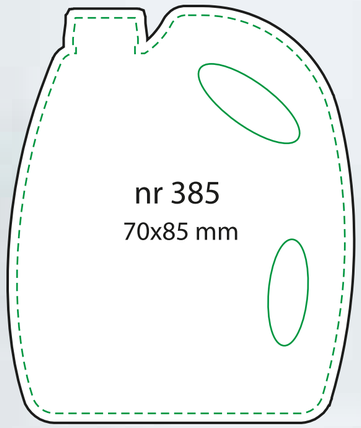

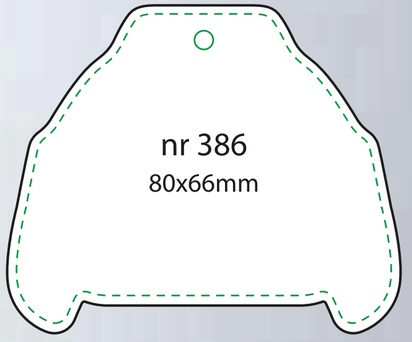

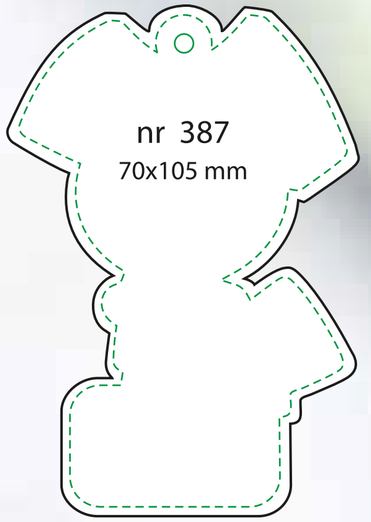

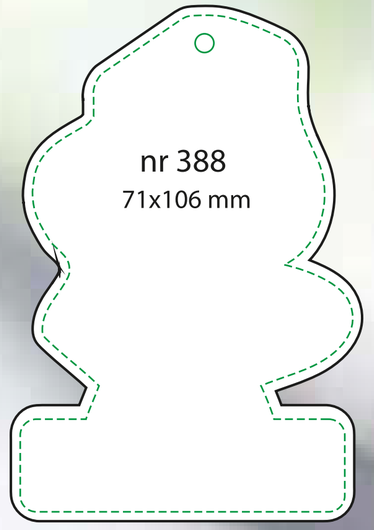

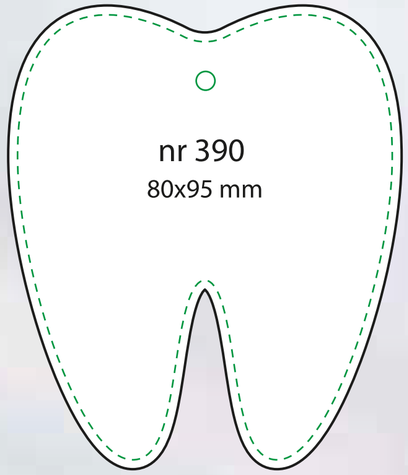

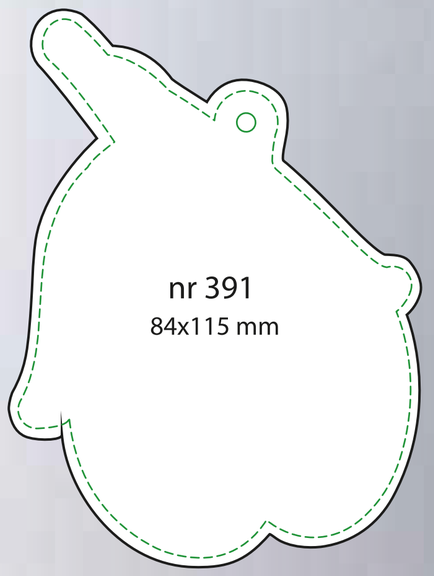

WYKROJNIKI PRZYKŁADOWE

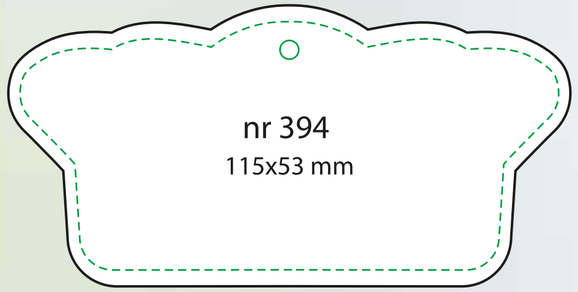

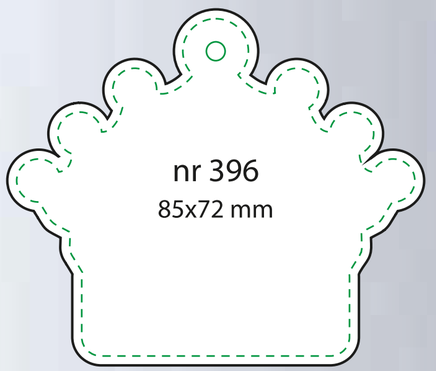

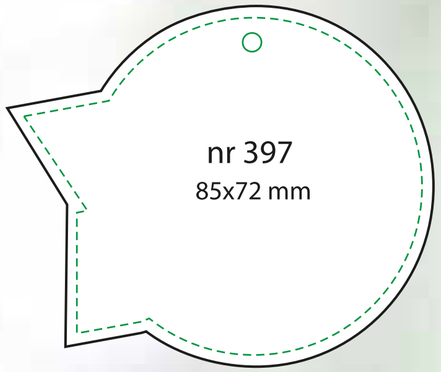

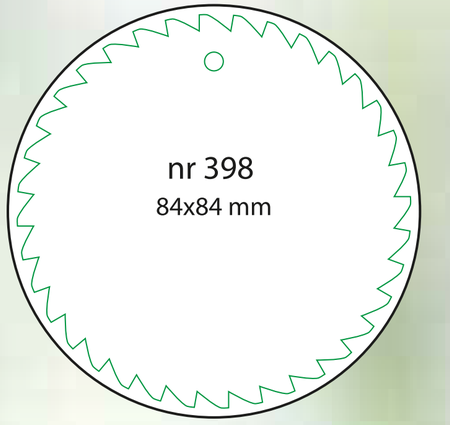

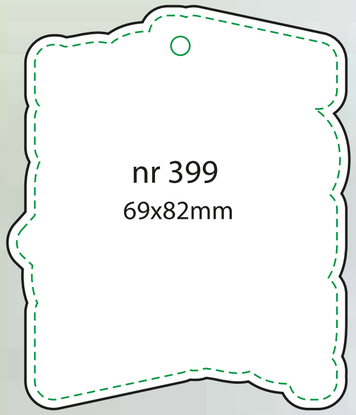

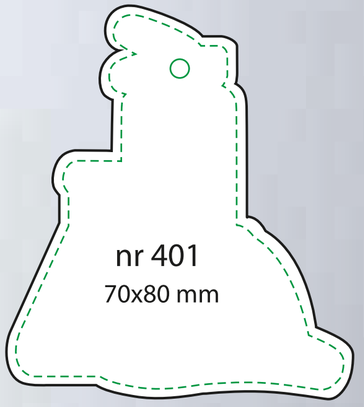

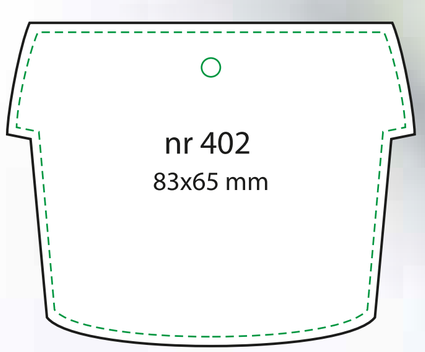

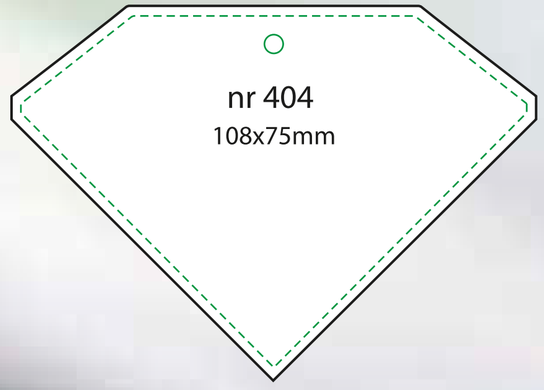

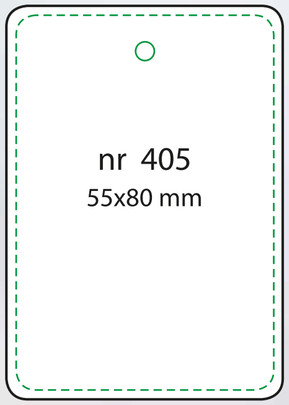

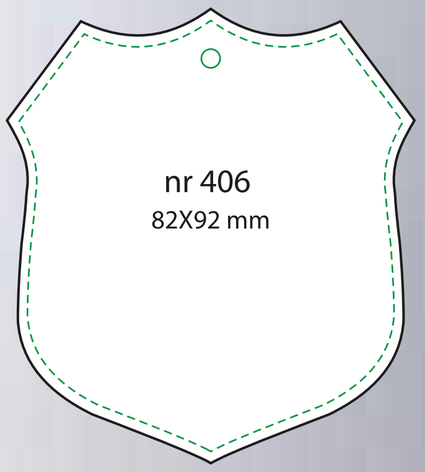

WYKROJNIKI PRZYKŁADOWE

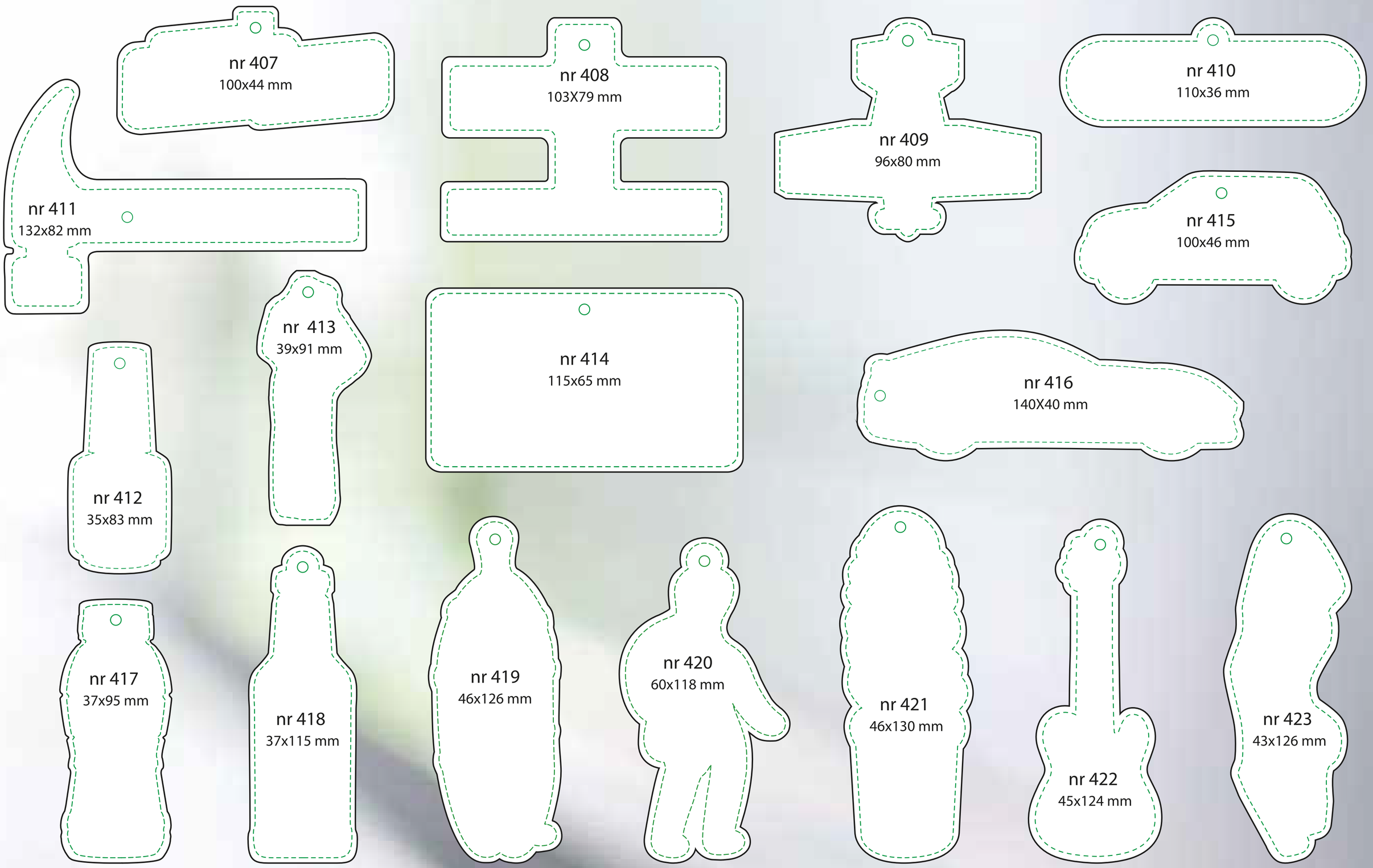

WYKROJNIKI PRZYKŁADOWE

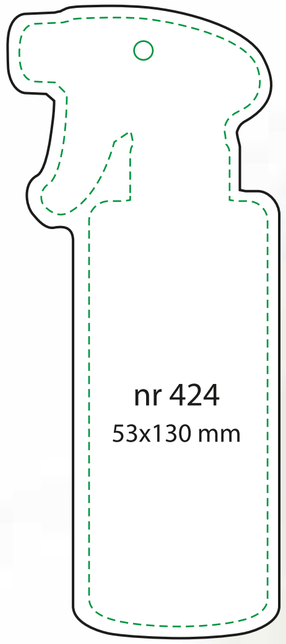

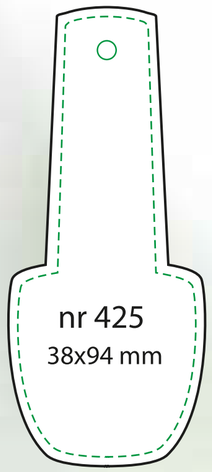

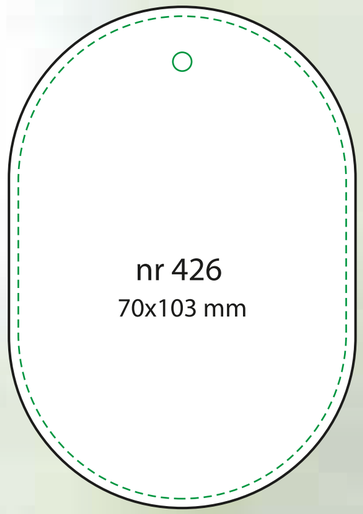

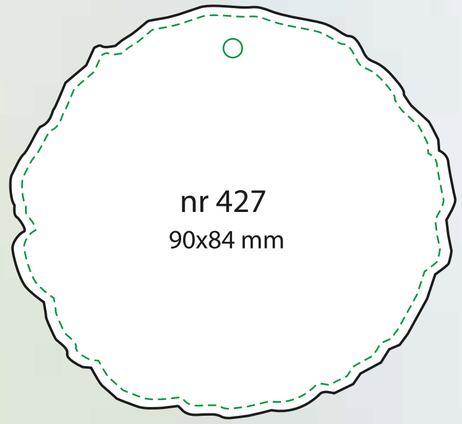

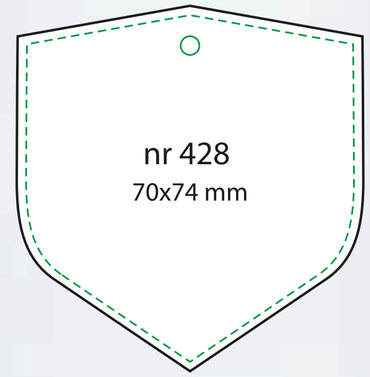

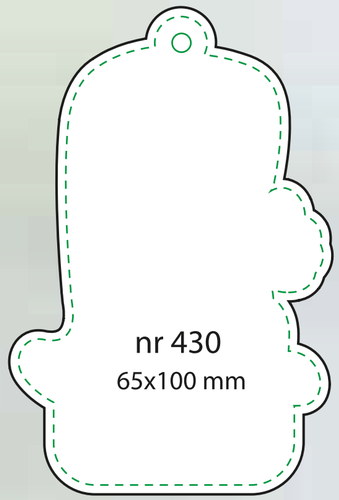

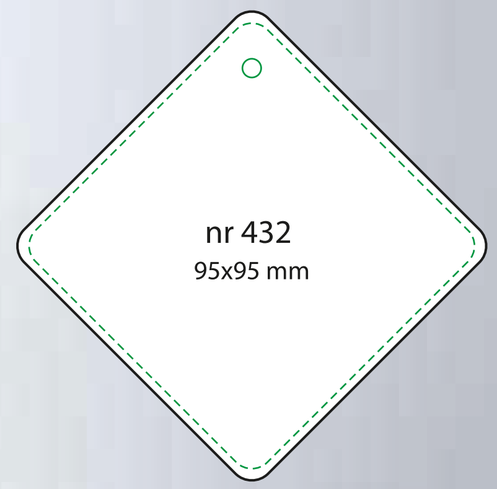

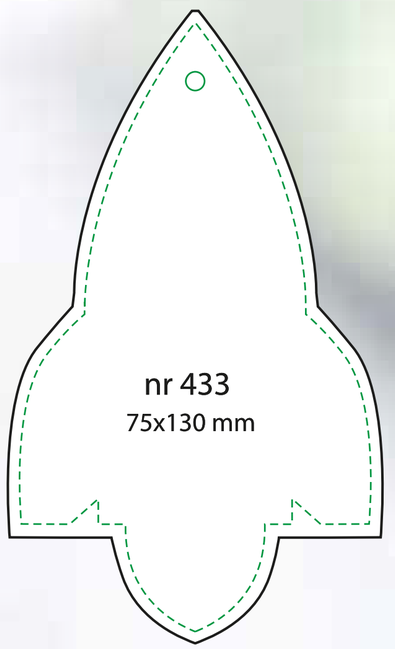

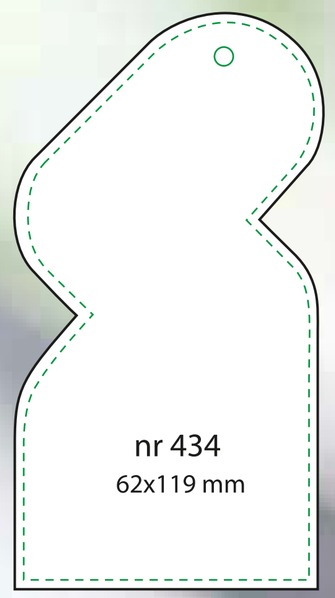

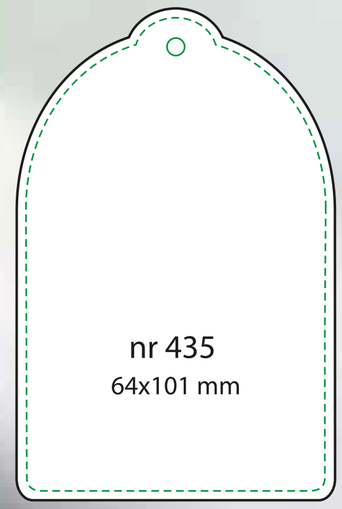

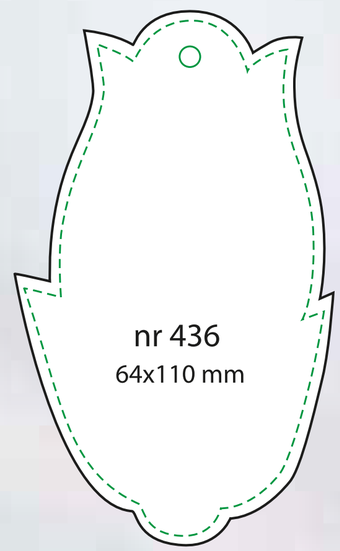

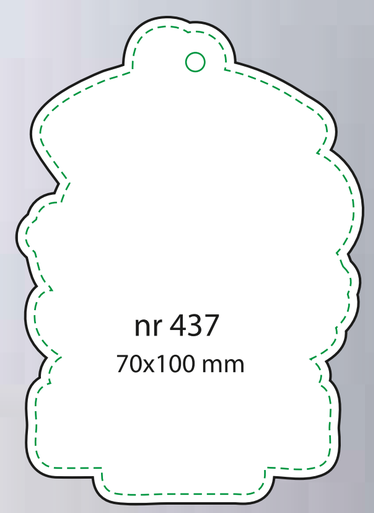

WYKROJNIKI PRZYKŁADOWE

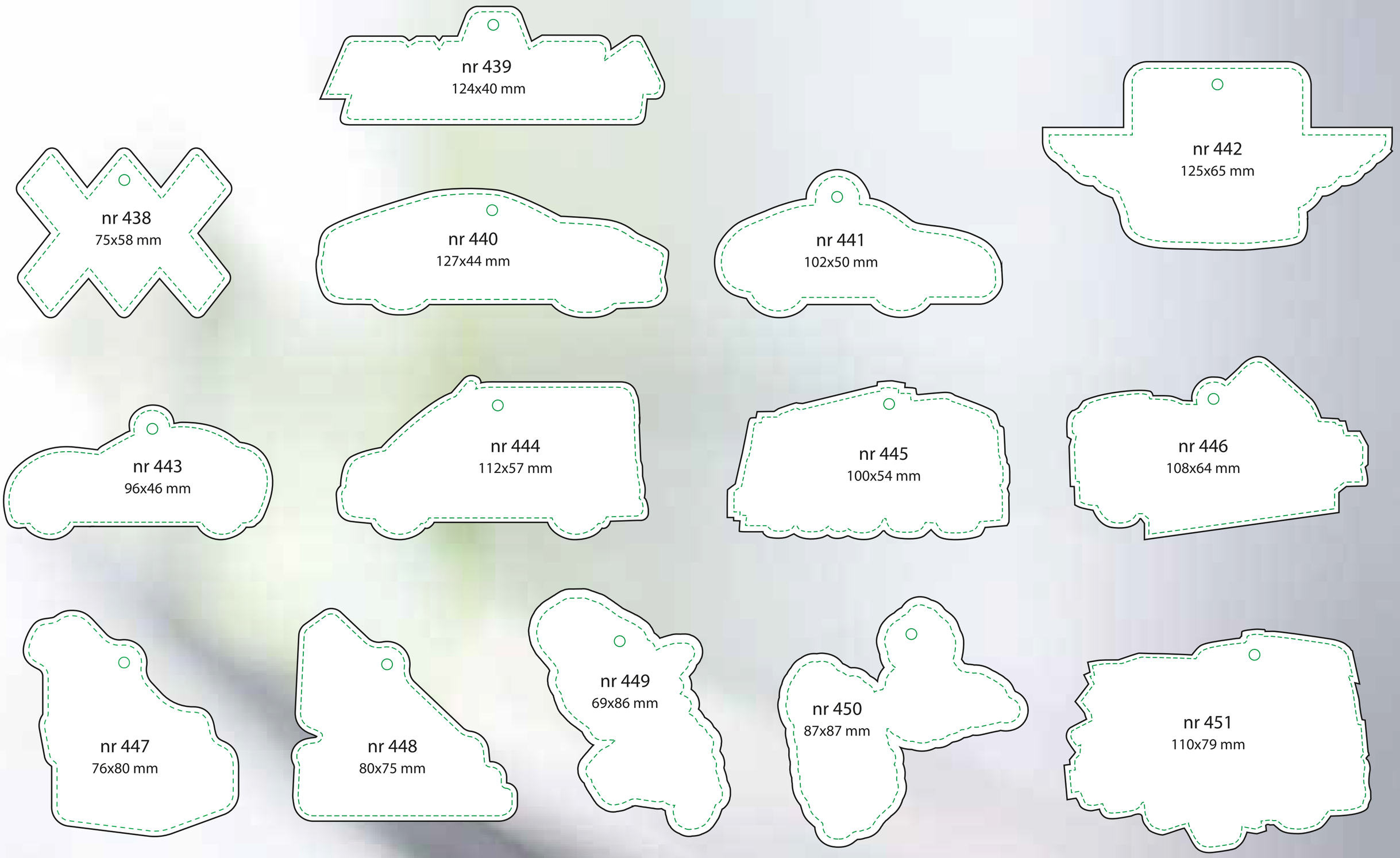

WYKROJNIKI PRZYKŁADOWE

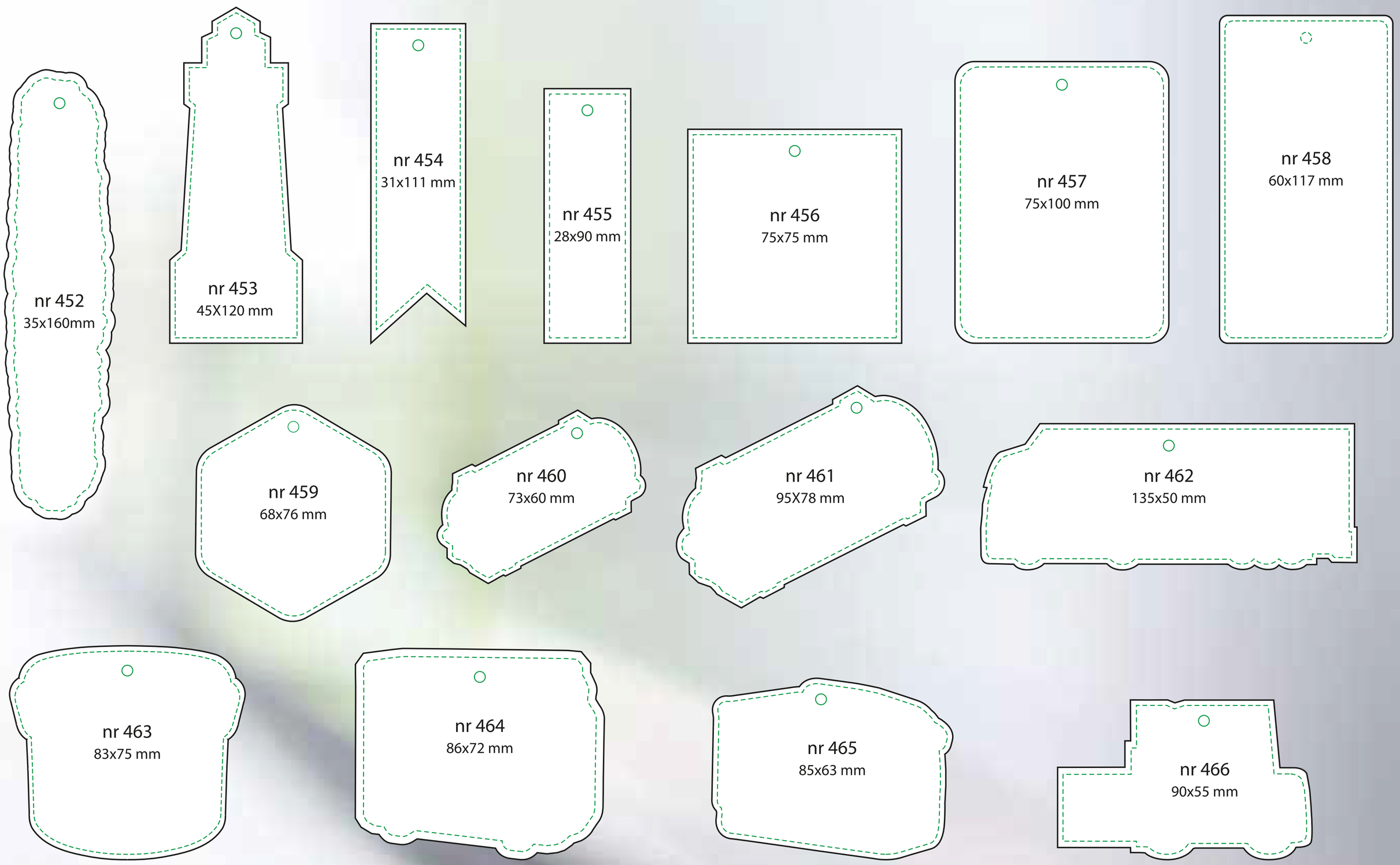

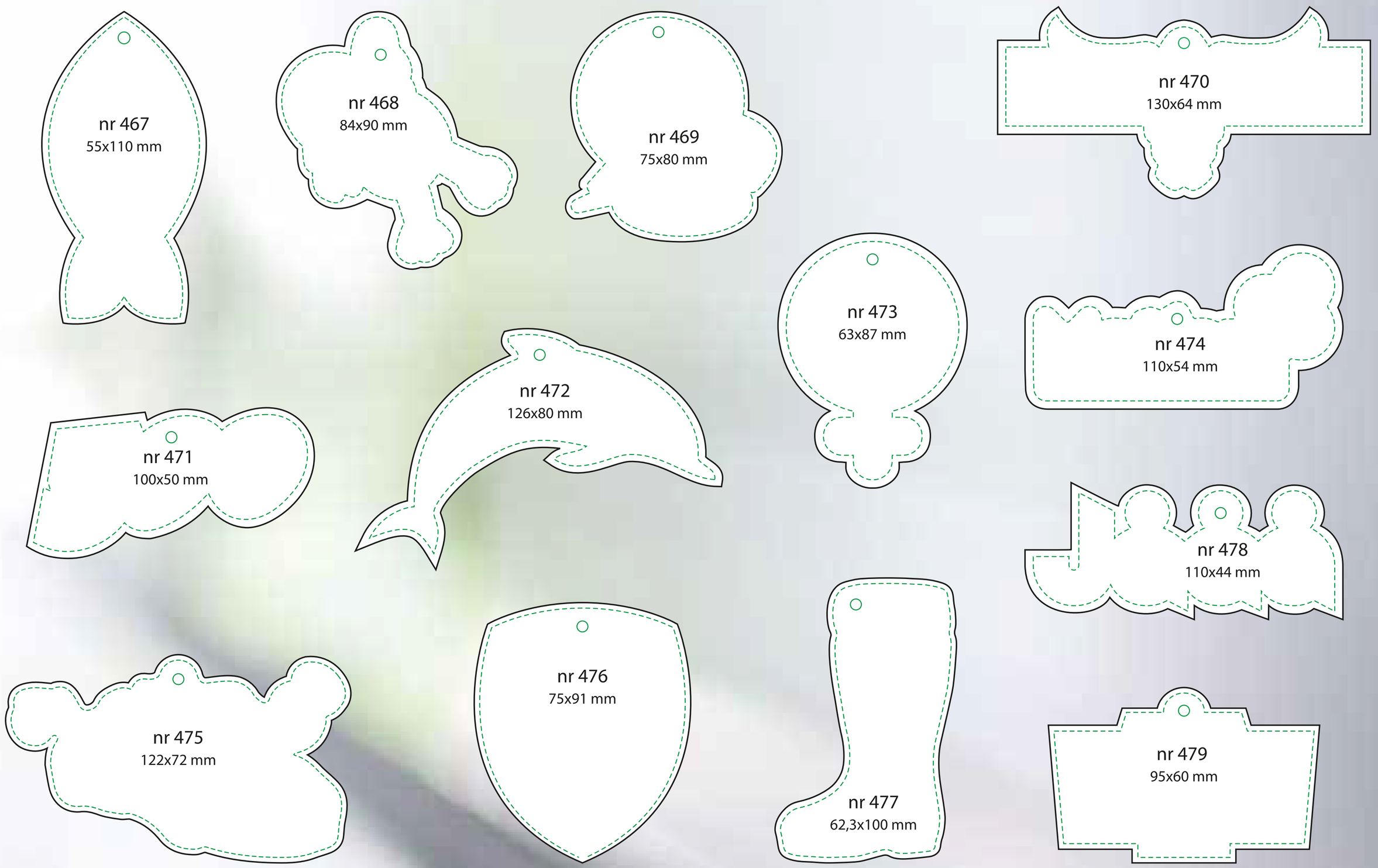
nr 467
55x110 mm
nr 468
84x90 mm
nr 469
75x80 mm
nr 470
130x64 mm
nr 471
100x50 mm
nr 472
126x80 mm
nr 473
63x87 mm
nr 474
110x54 mm
nr 475
122x72 mm
nr 476
75x91 mm
nr 477
62,3x100 mm
nr 478
110x44 mm
nr 479
95x60 mm

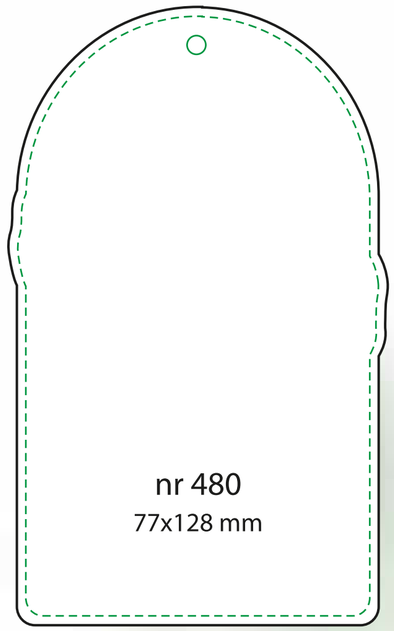
nr 480
77x128 mm

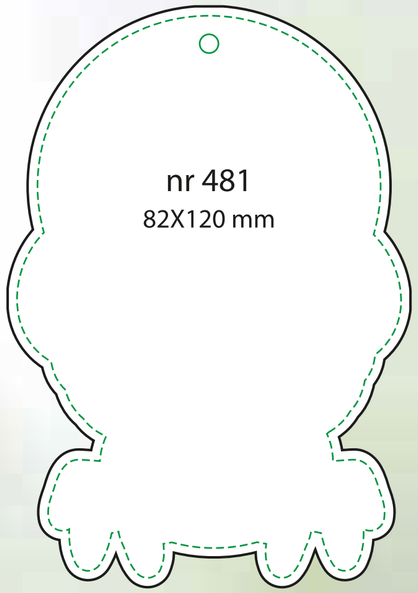
nr 481
82X120 mm

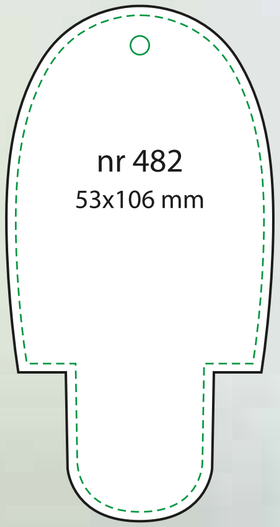
nr 482
53x106 mm

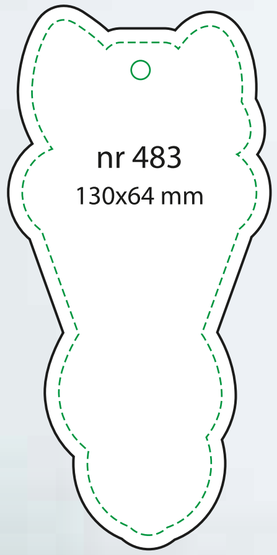
nr 483
130x64 mm

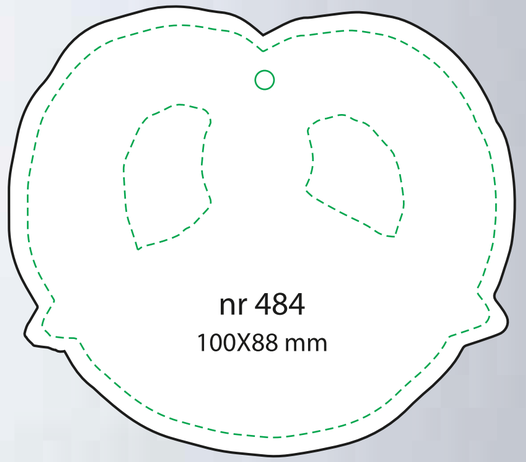
nr 484
100X88 mm

nr 485
Fi 120 mm
Wymagana dopłata
za duży rozmiar

nr 486
fi 90 mm

nr 487
88x85 mm

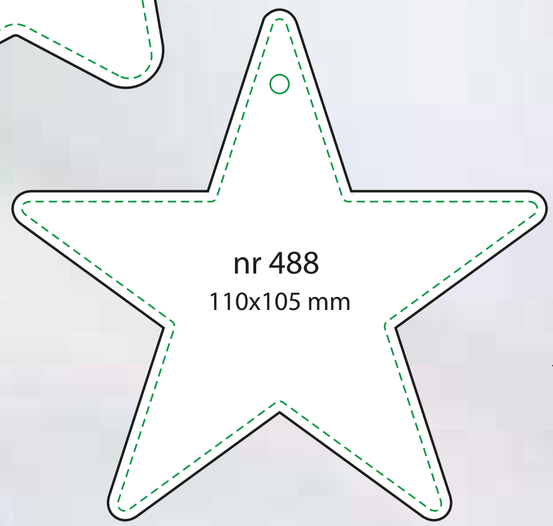
nr 488
110x105 mm

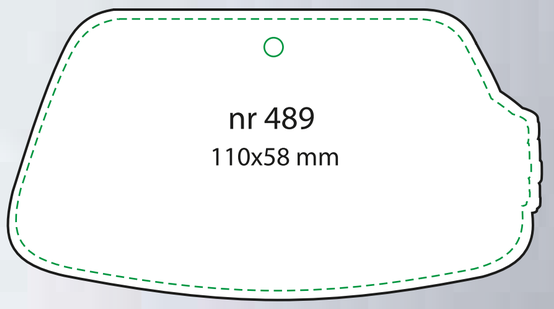
nr 489
110x58 mm

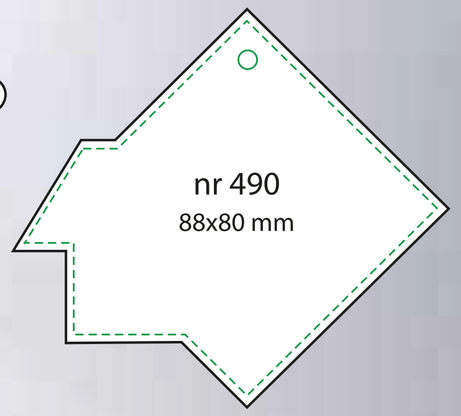
nr 490
88x80 mm

WYKROJNIKI PRZYKŁADOWE

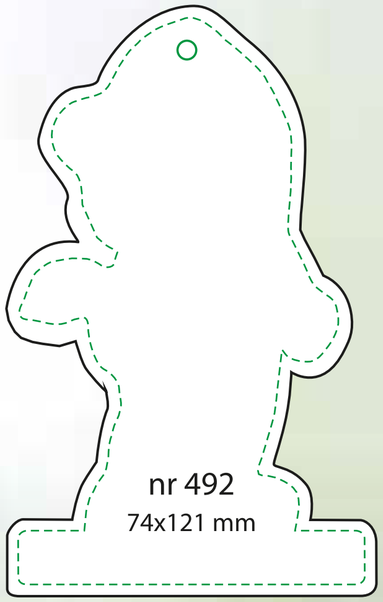

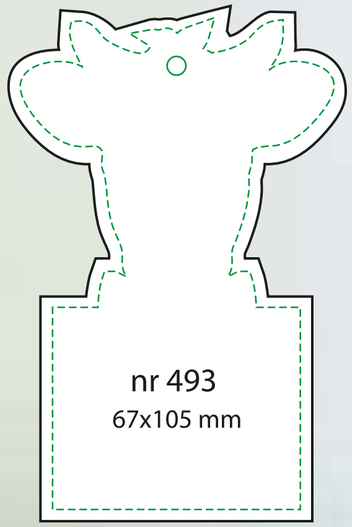

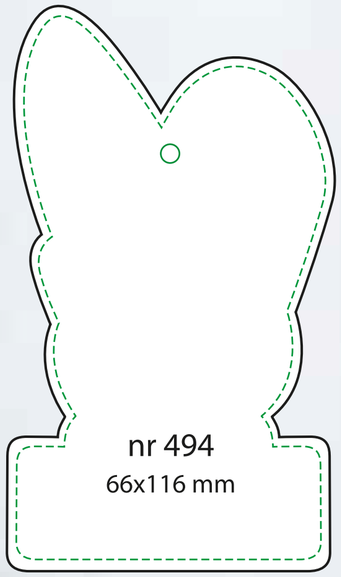

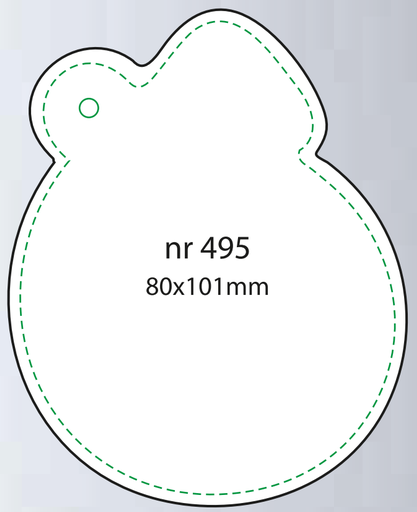

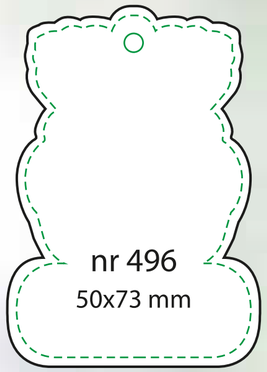

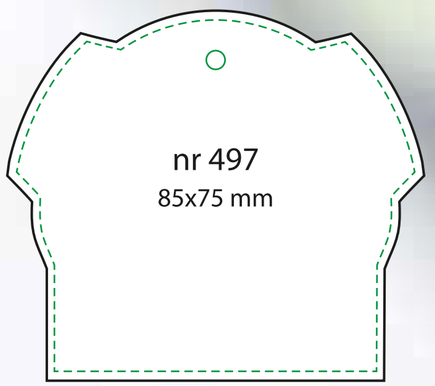

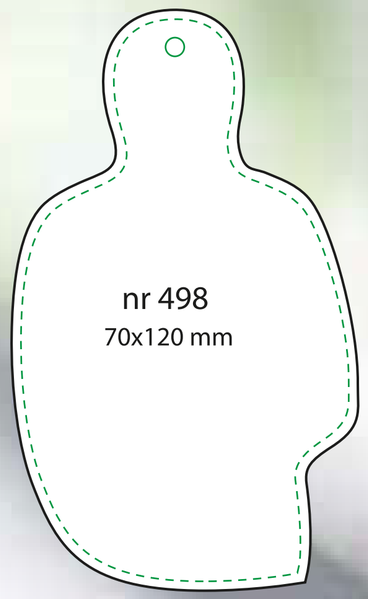

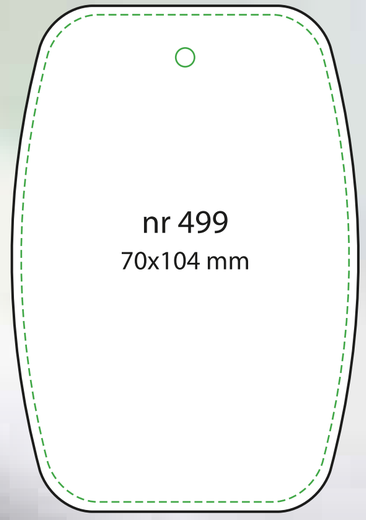

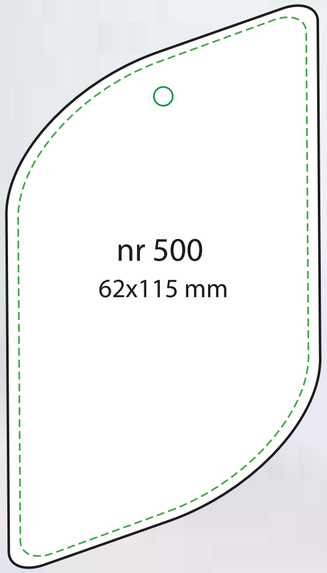

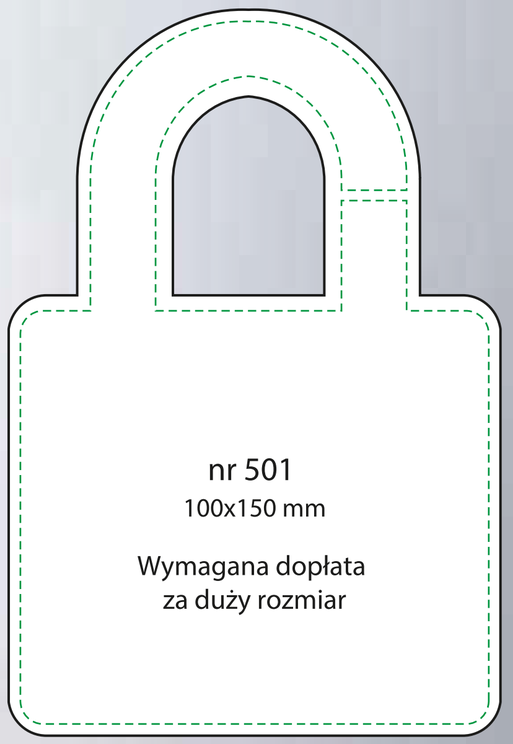

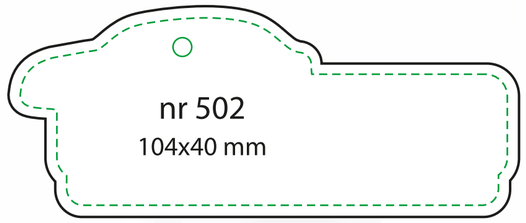
nr 502
104x40 mm

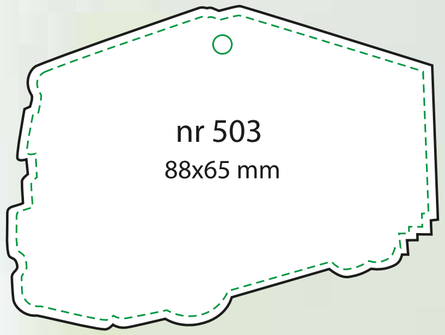
nr 503
88x65 mm

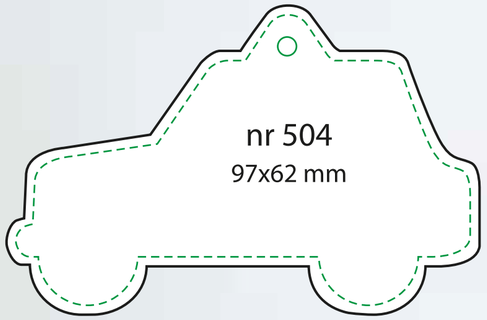
nr 504
97x62 mm

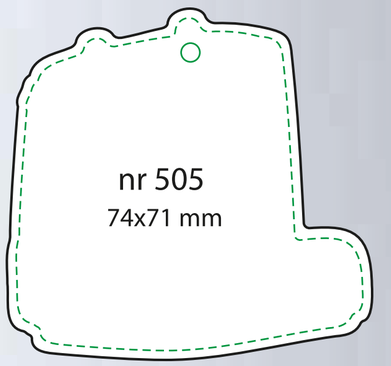
nr 505
74x71 mm

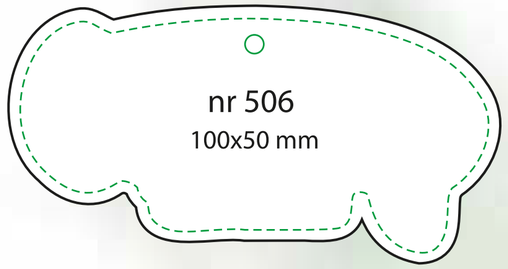
nr 506
100x50 mm

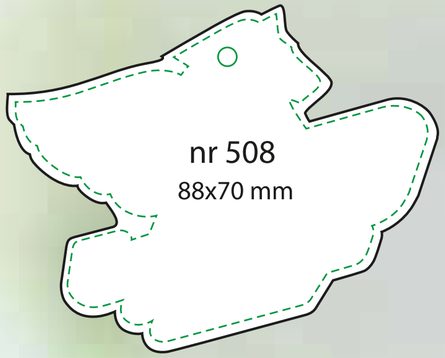
nr 508
88x70 mm

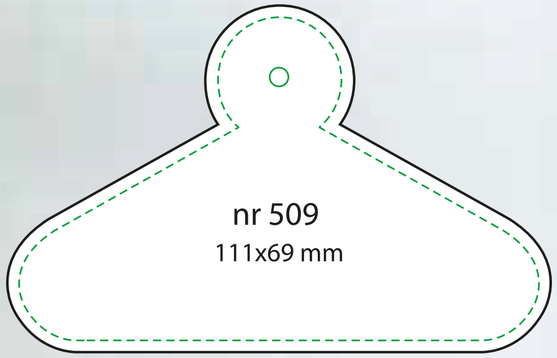
nr 509
111x69 mm

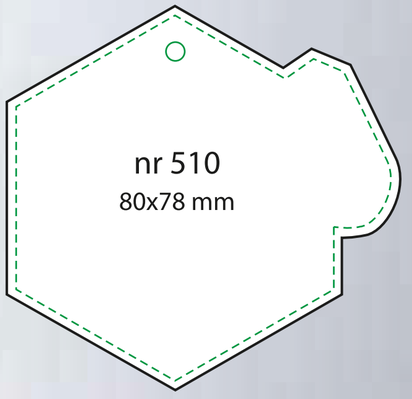
nr 510
80x78 mm

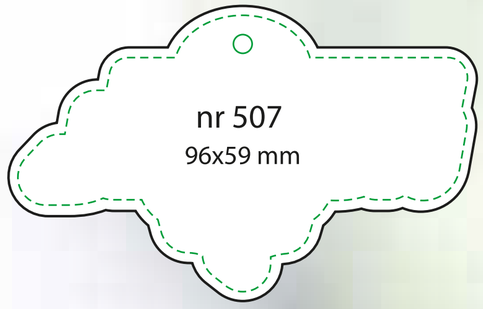
nr 507
96x59 mm

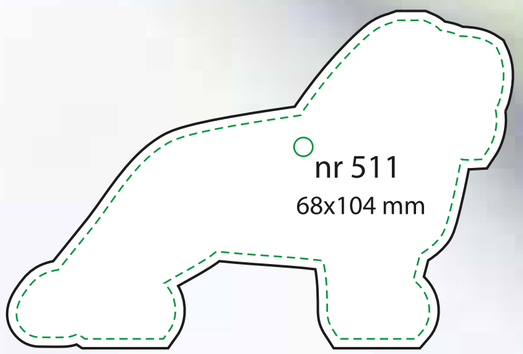
nr 511
68x104 mm

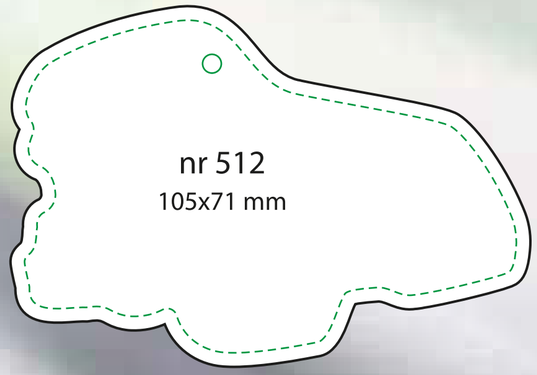
nr 512
105x71 mm

nr 513
86x68 mm

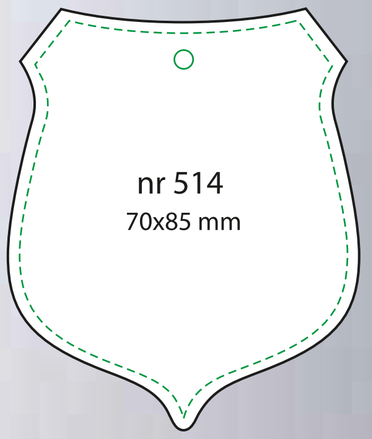
nr 514
70x85 mm

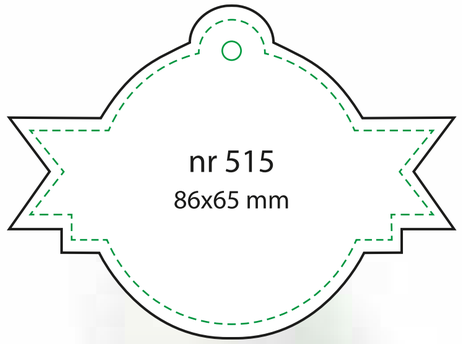
nr 515
86x65 mm

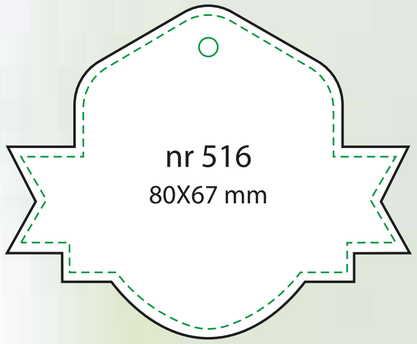
nr 516
80X67 mm

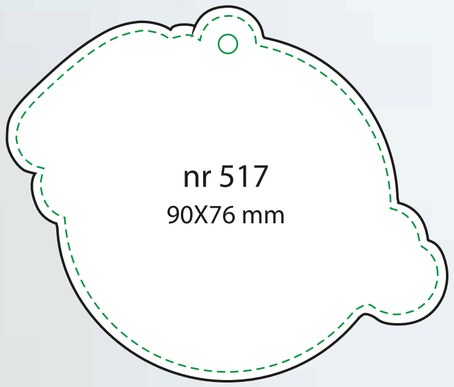
nr 517
90X76 mm

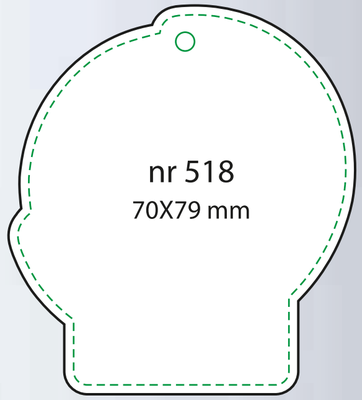
nr 518
70X79 mm

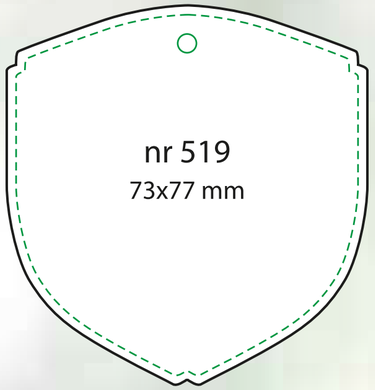
nr 519
73x77 mm

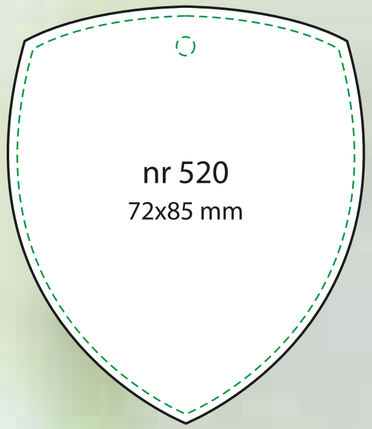
nr 520
72x85 mm

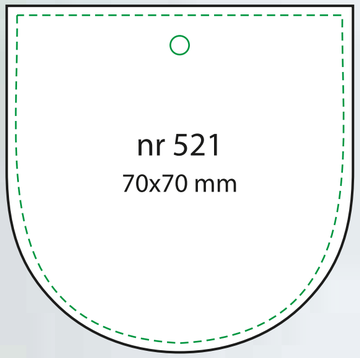
nr 521
70x70 mm

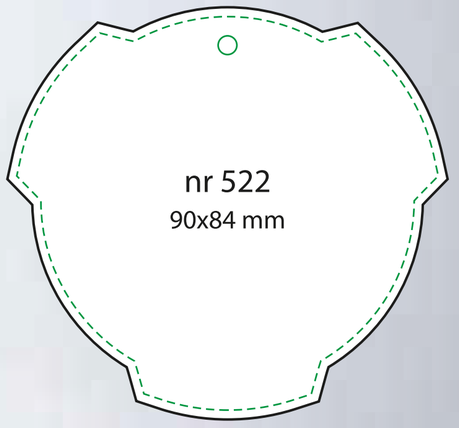
nr 522
90x84 mm

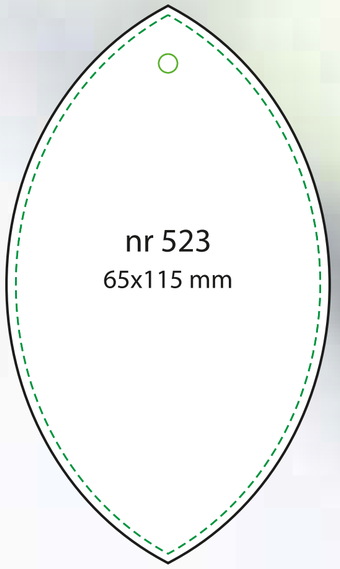
nr 523
65x115 mm

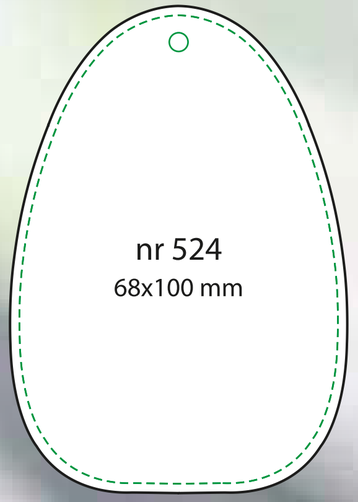
nr 524
68x100 mm

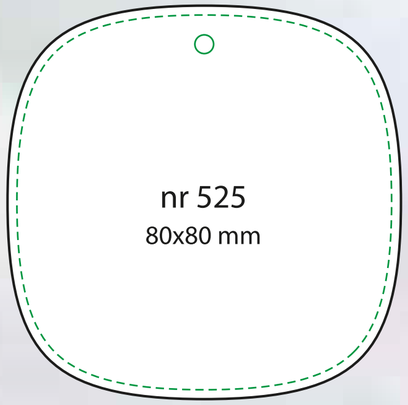
nr 525
80x80 mm

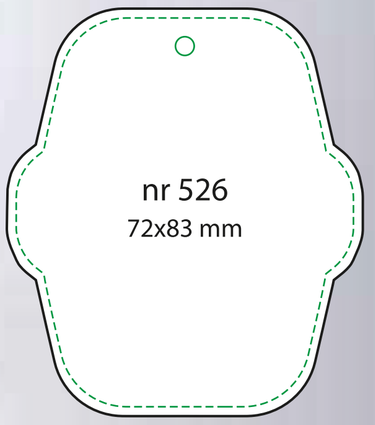
nr 526
72x83 mm

WYKROJNIKI PRZYKŁADOWE

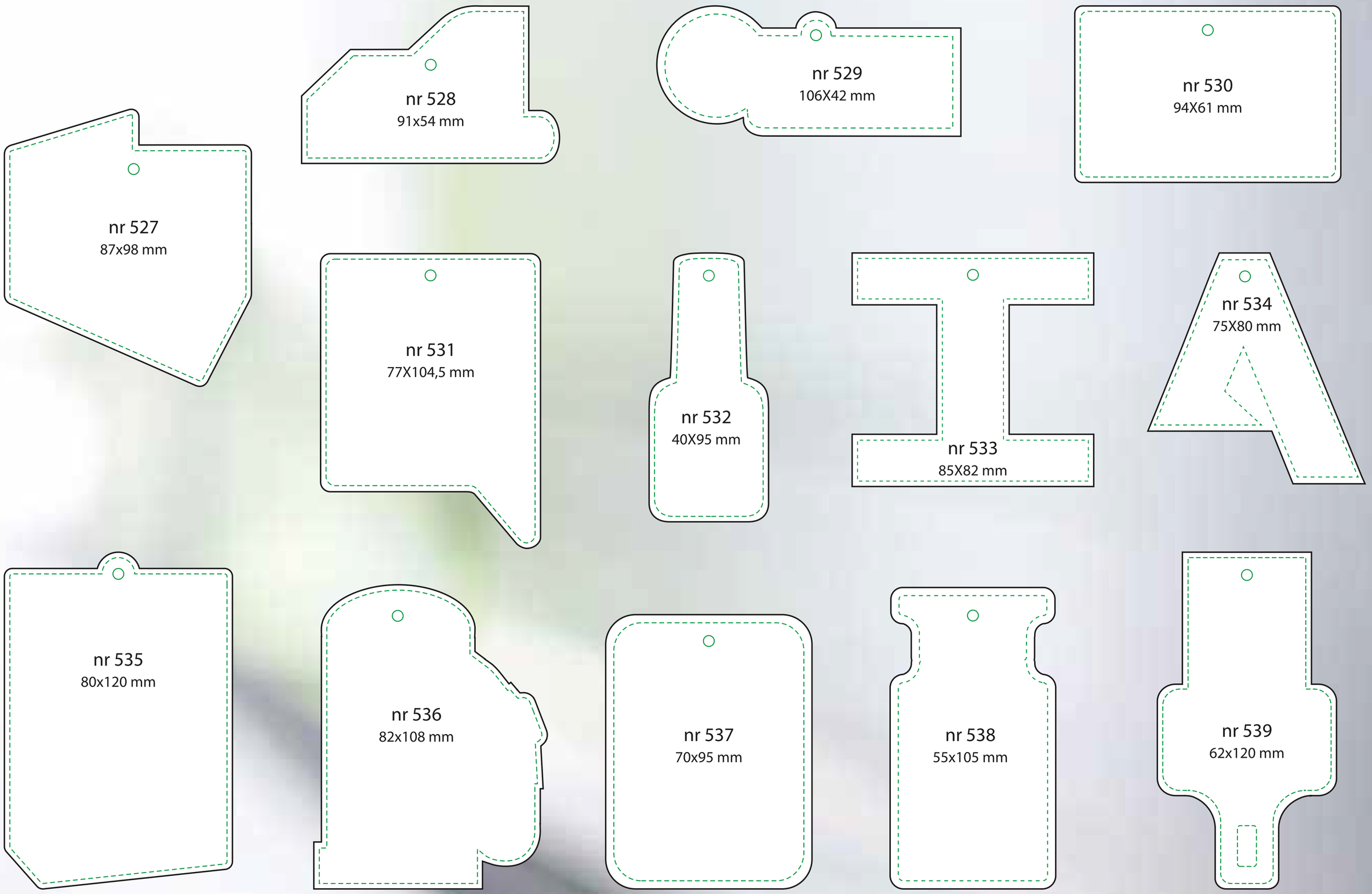

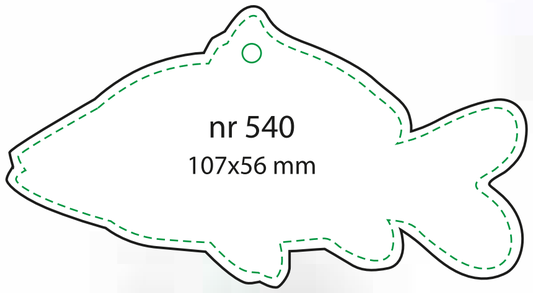
nr 540
107x56 mm

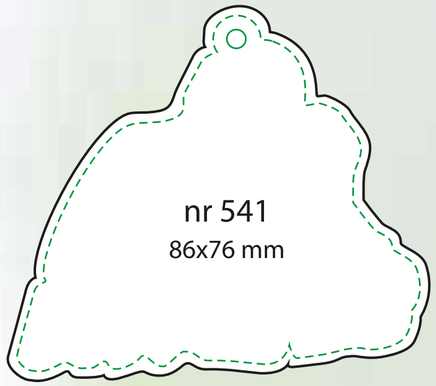
nr 541
86x76 mm

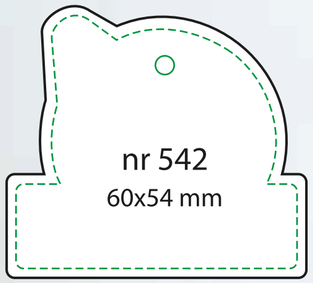
nr 542
60x54 mm

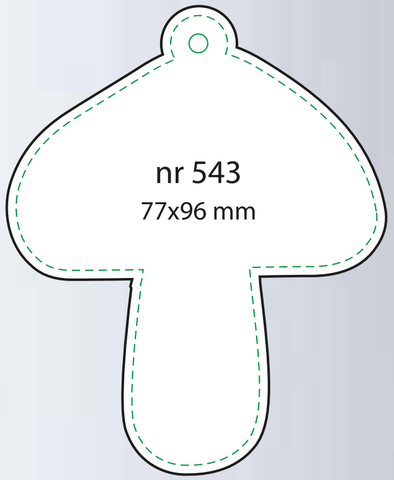
nr 543
77x96 mm

nr 544
89X84 mm

nr 545
75X73 mm

nr 546
82X82 mm

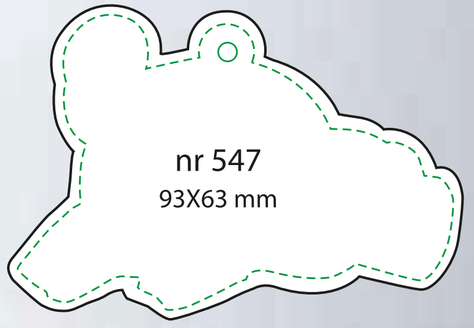
nr 547
93X63 mm

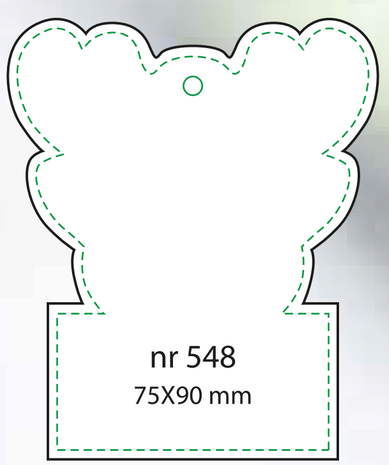
nr 548
75X90 mm

nr 549
65x112 mm

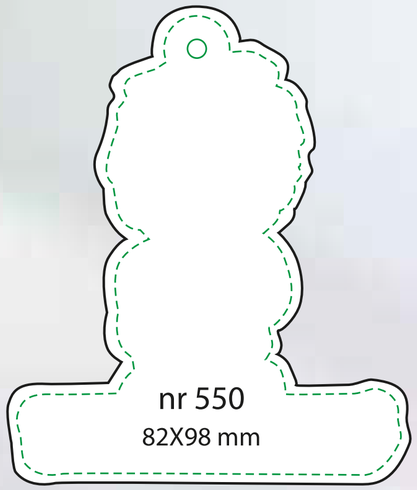
nr 550
82X98 mm

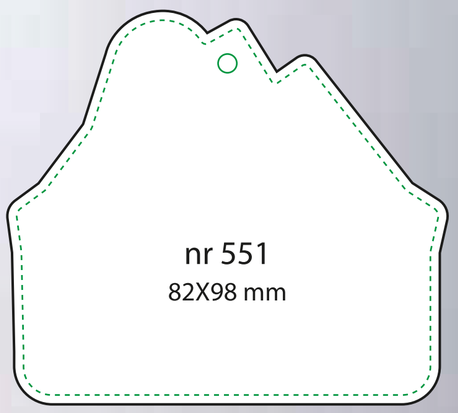
nr 551
82X98 mm

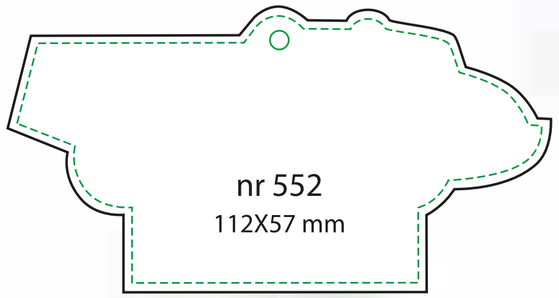
nr 552
112X57 mm

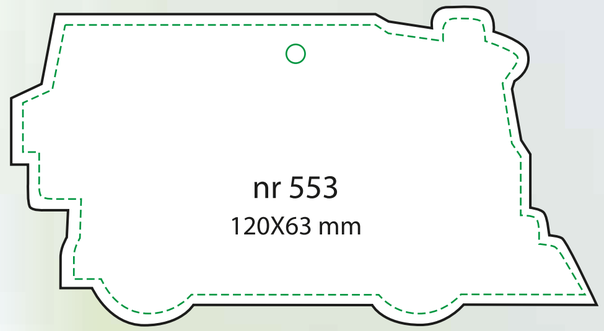
nr 553
120X63 mm

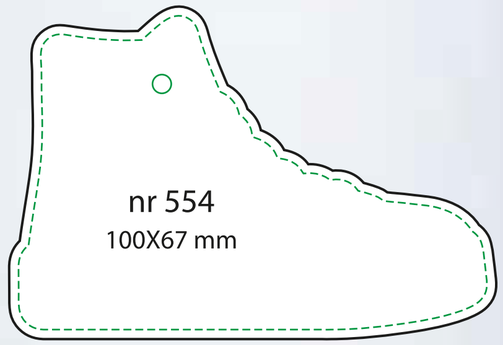
nr 554
100X67 mm

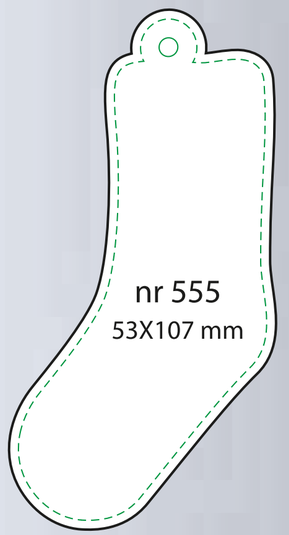
nr 555
53X107 mm

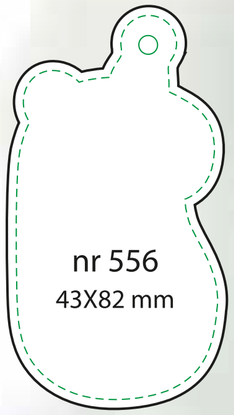
nr 556
43X82 mm

nr 557
79X76 mm

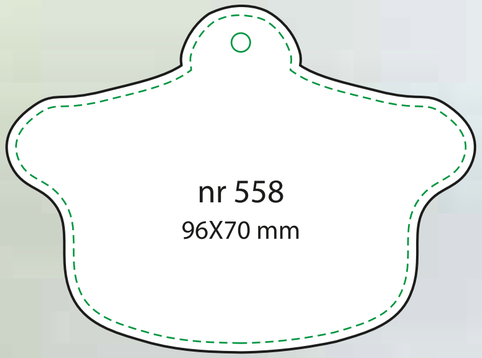
nr 558
96X70 mm

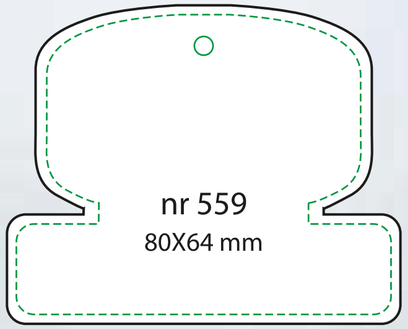
nr 559
80X64 mm

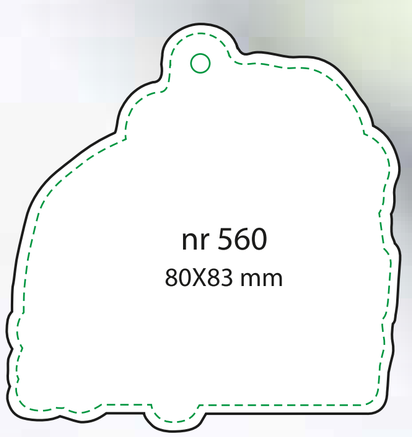
nr 560
80X83 mm

nr 561
70X95 mm

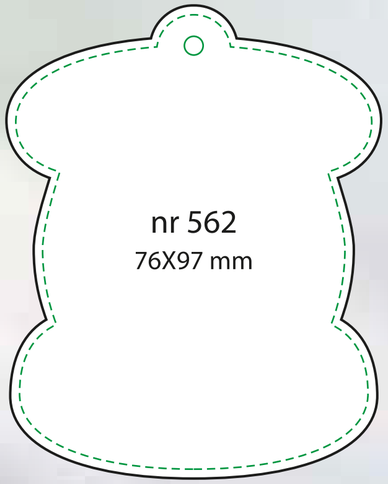
nr 562
76X97 mm

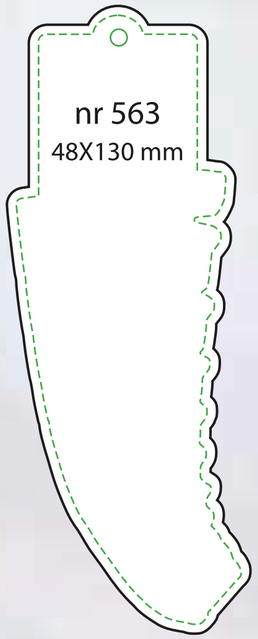
nr 563
48X130 mm

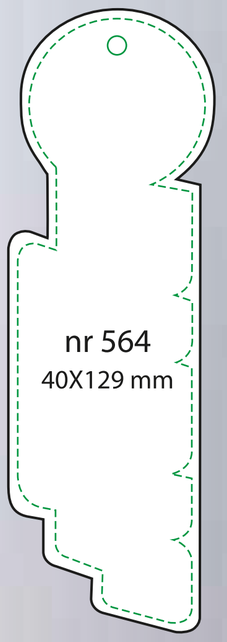
nr 564
40X129 mm

nr 565
93x63 mm

nr 566
74x80 mm

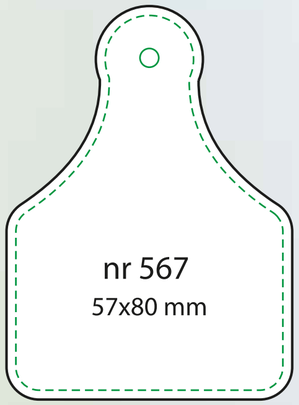
nr 567
57x80 mm

nr 568
77x66 mm

nr 569
75x76 mm

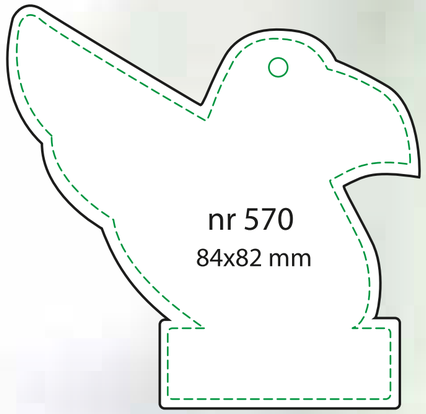
nr 570
84x82 mm

nr 571
70x92 mm

nr 572
71x86 mm

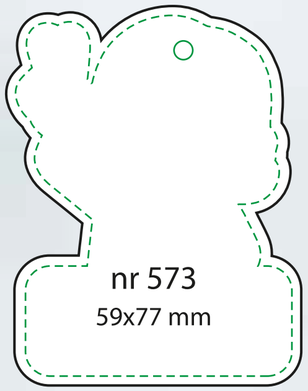
nr 573
59x77 mm

nr 574
67x80 mm

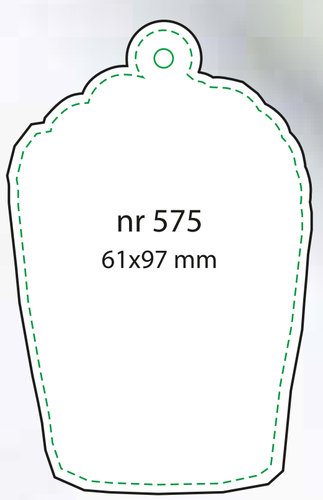
nr 575
61x97 mm

nr 576
78x95 mm

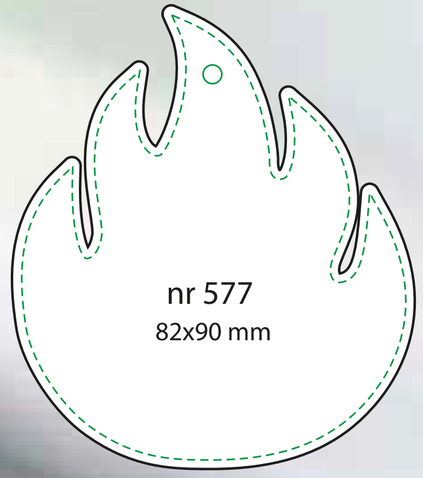
nr 577
82x90 mm

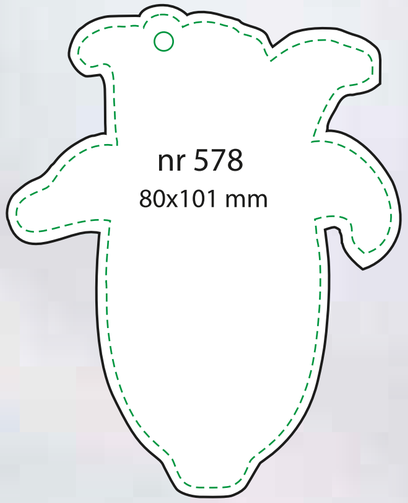
nr 578
80x101 mm

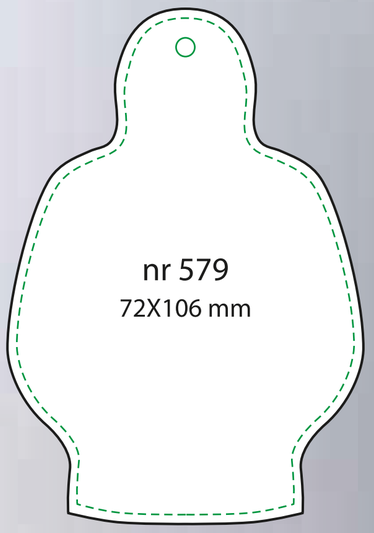
nr 579
72X106 mm

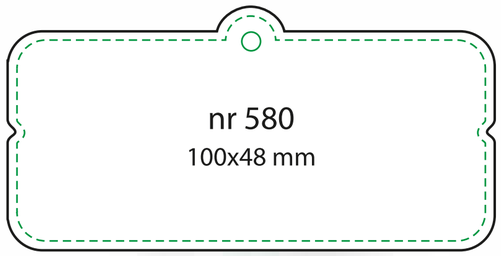
nr 580
100x48 mm

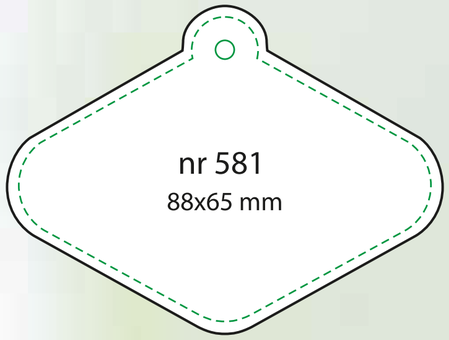
nr 581
88x65 mm

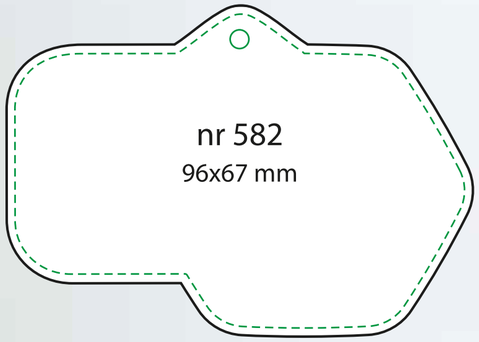
nr 582
96x67 mm

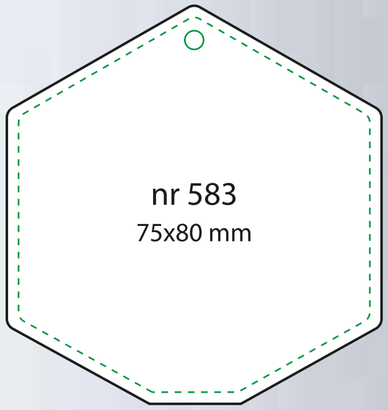
nr 583
75x80 mm

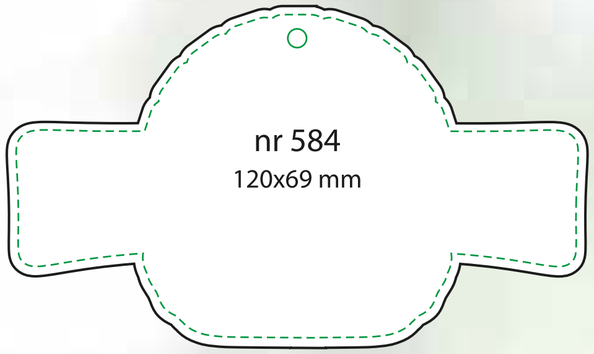
nr 584
120x69 mm

nr 585
80x80 mm

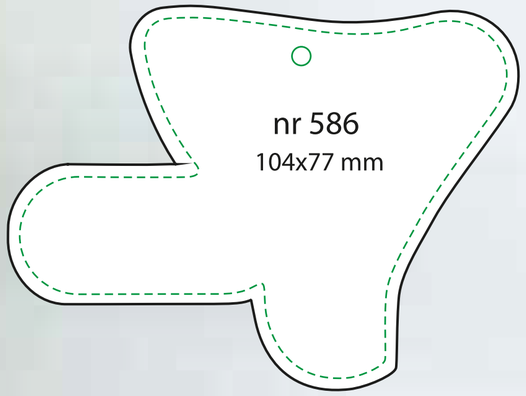
nr 586
104x77 mm

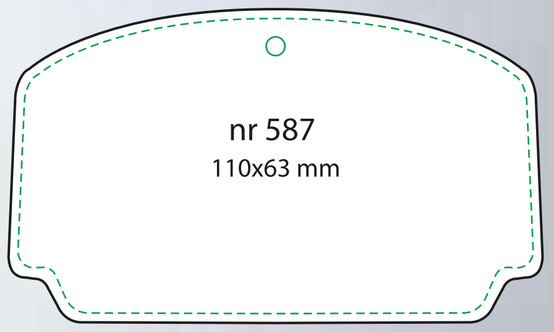
nr 587
110x63 mm

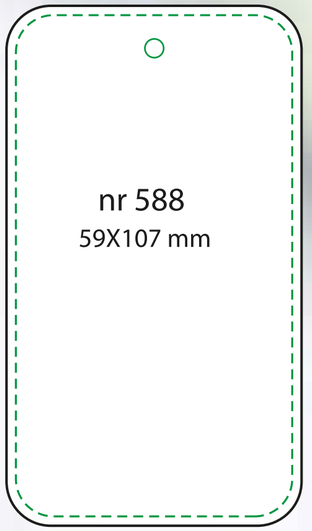
nr 588
59X107 mm

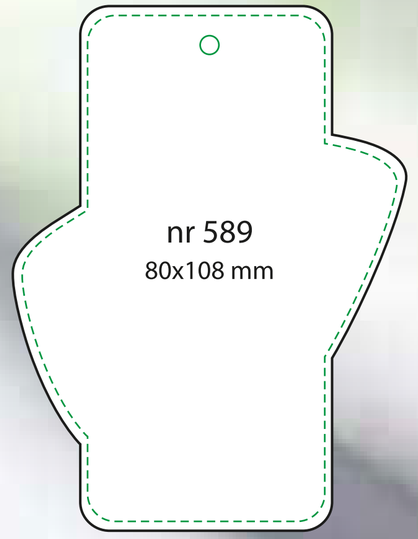
nr 589
80x108 mm

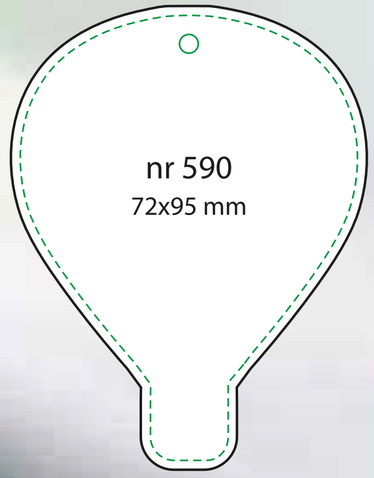
nr 590
72x95 mm

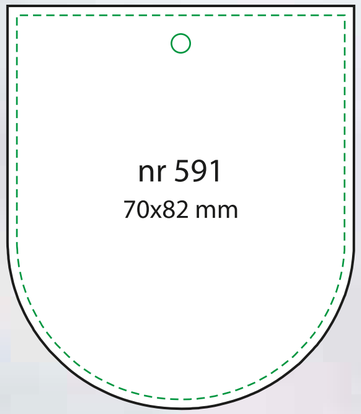
nr 591
70x82 mm

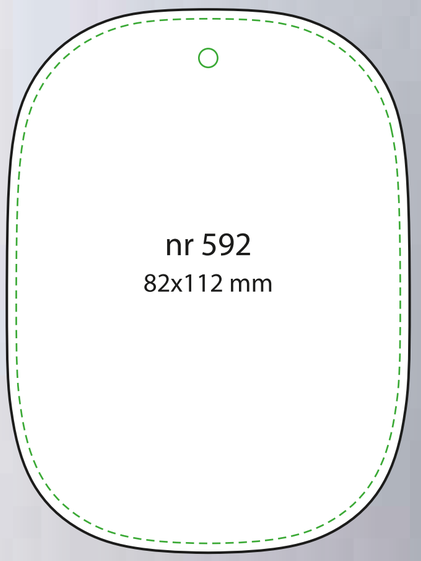
nr 592
82x112 mm

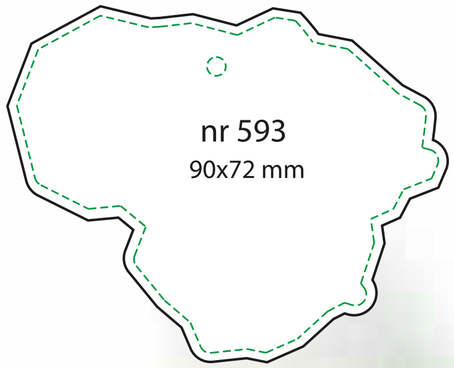
nr 593
90x72 mm

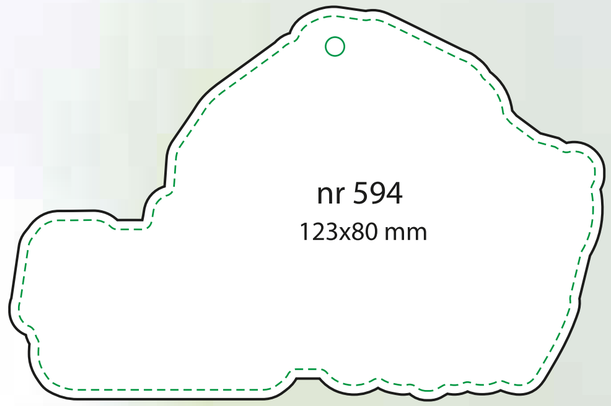
nr 594
123x80 mm

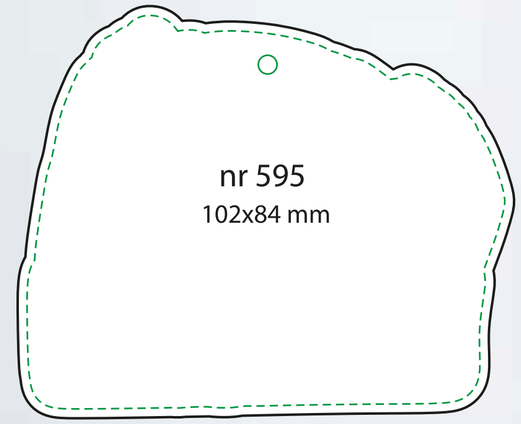
nr 595
102x84 mm

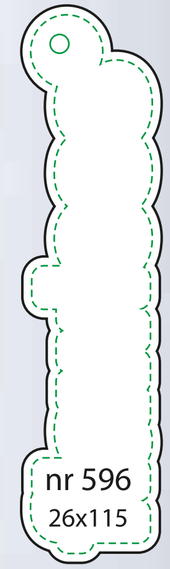
nr 596
26x115

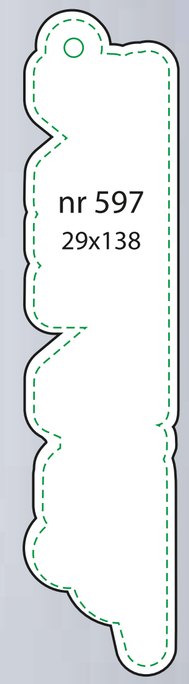
nr 597
29x138

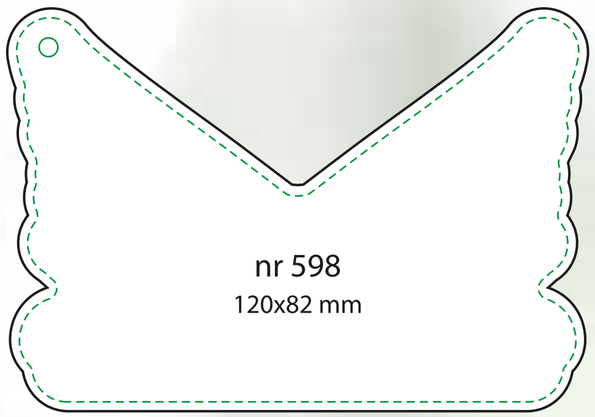
nr 598
120x82 mm

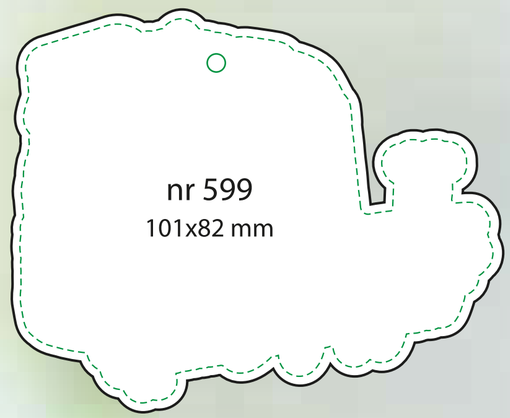
nr 599
101x82 mm

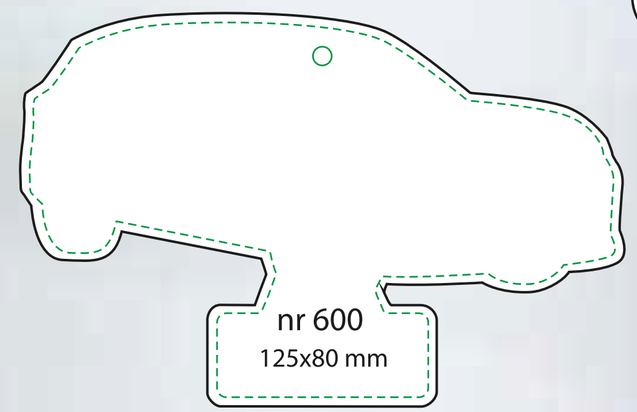
nr 600
125x80 mm

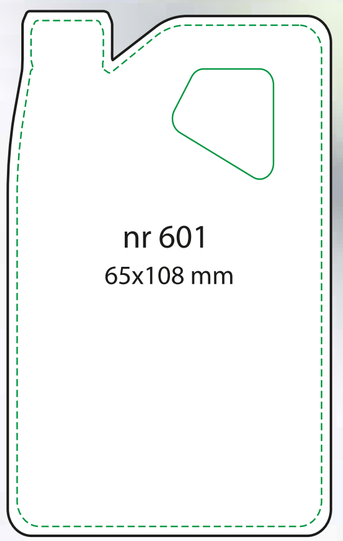
nr 601
65x108 mm

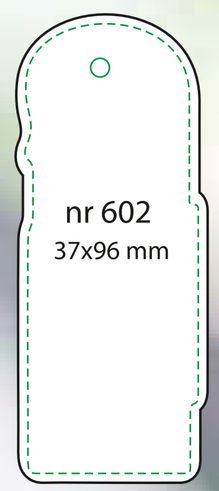
nr 602
37x96 mm

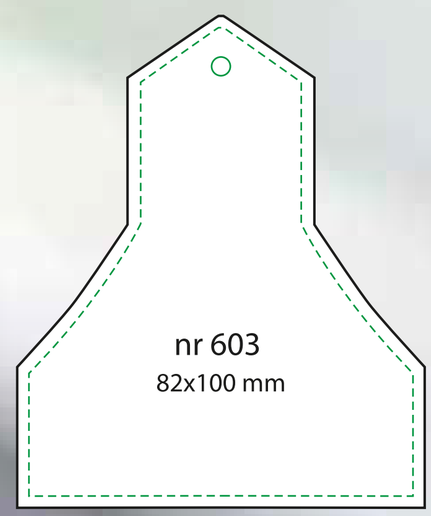
nr 603
82x100 mm

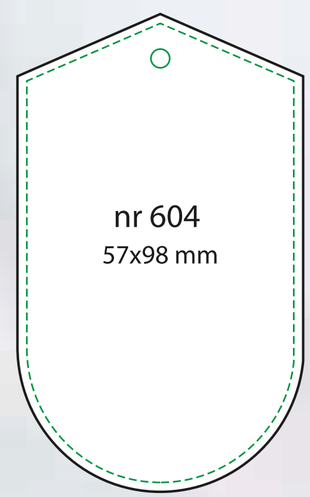
nr 604
57x98 mm

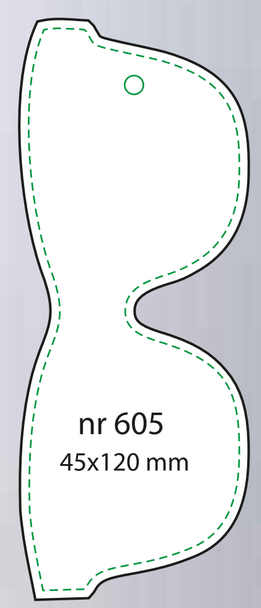
nr 605
45x120 mm

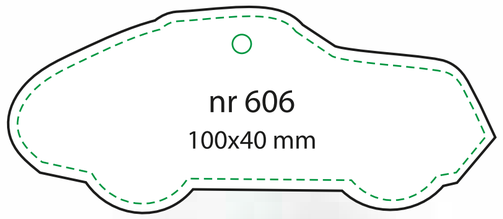
nr 606
100x40 mm

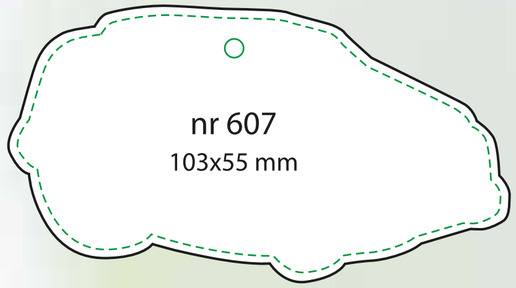
nr 607
103x55 mm

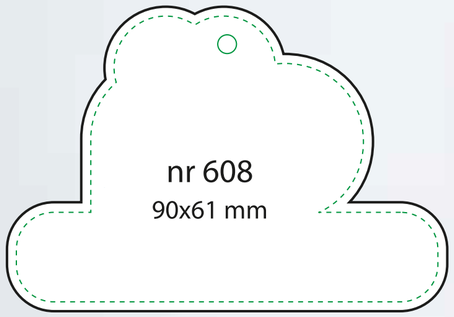
nr 608
90x61 mm

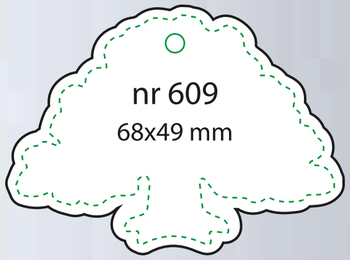
nr 609
68x49 mm

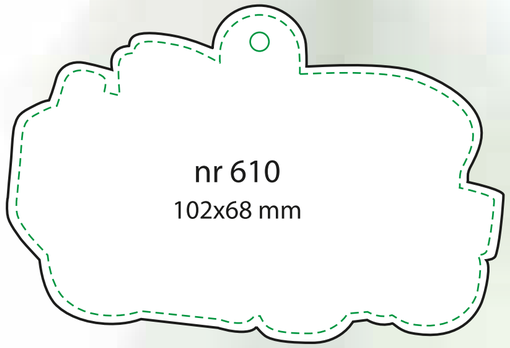
nr 610
102x68 mm

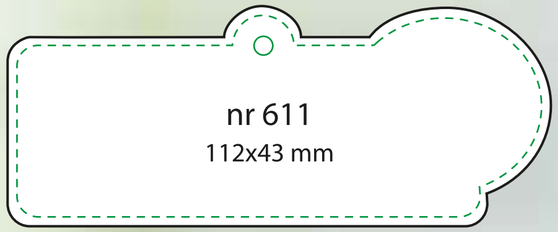
nr 611
112x43 mm

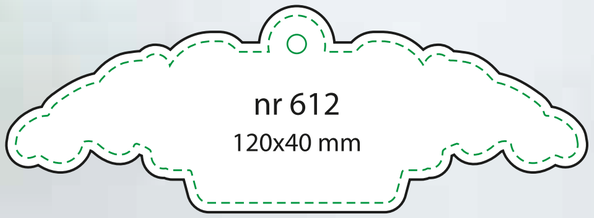
nr 612
120x40 mm

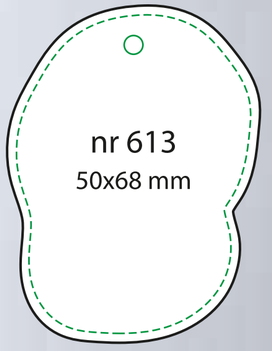
nr 613
50x68 mm

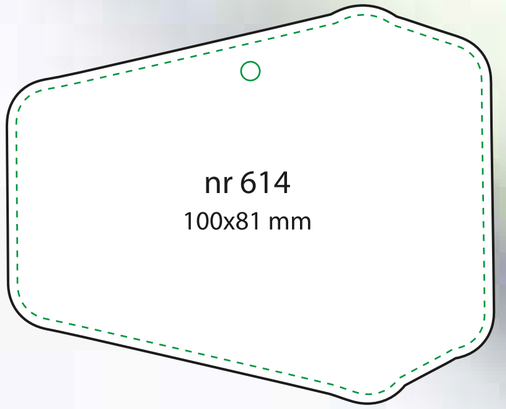
nr 614
100x81 mm

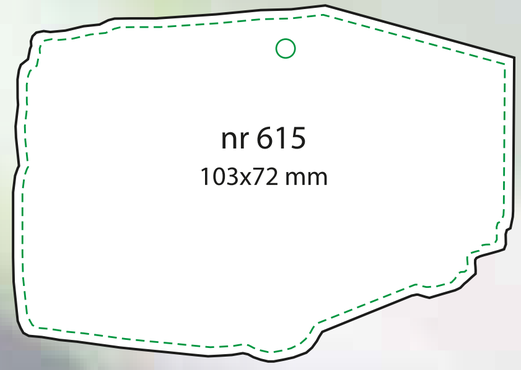
nr 615
103x72 mm

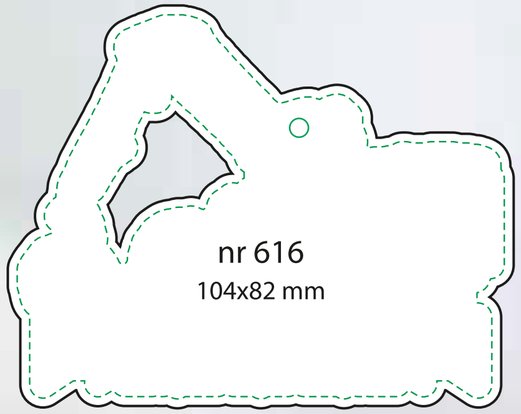
nr 616
104x82 mm

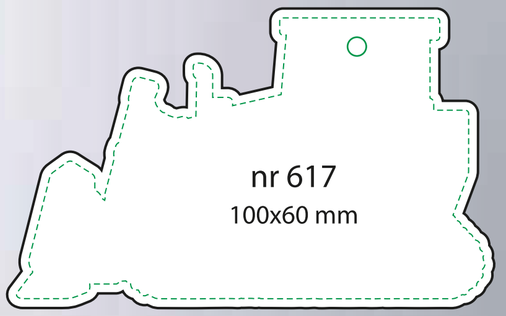
nr 617
100x60 mm

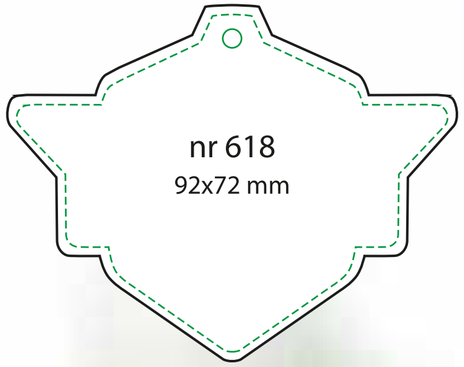
nr 618
92x72 mm

nr 619
80x72 mm

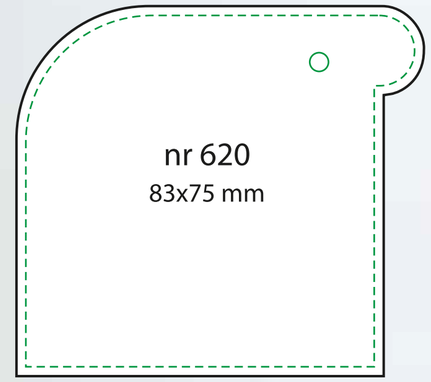
nr 620
83x75 mm

nr 621
86X82 mm

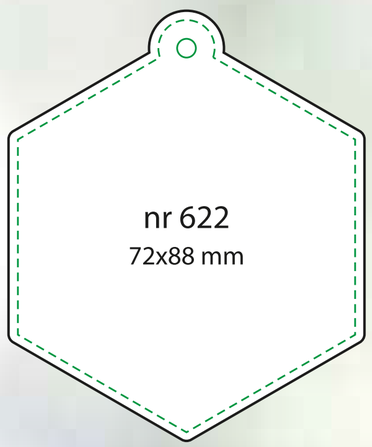
nr 622
72x88 mm

nr 623
73x80 mm

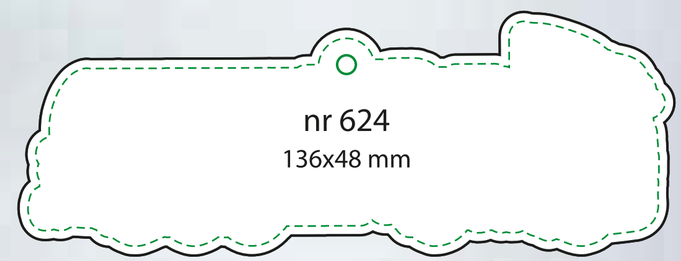
nr 624
136x48 mm

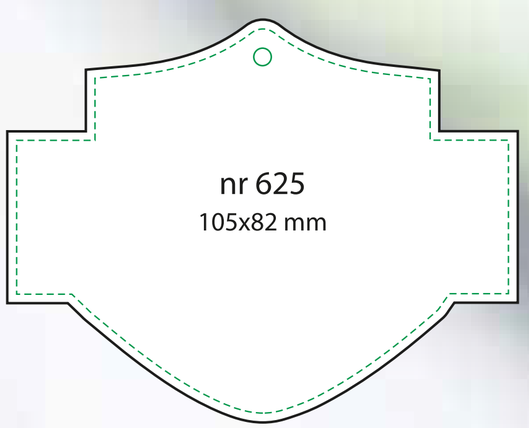
nr 625
105x82 mm

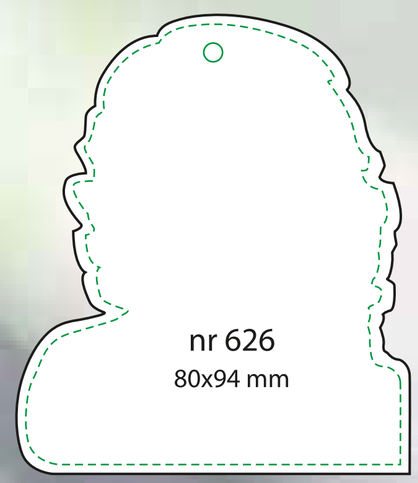
nr 626
80x94 mm

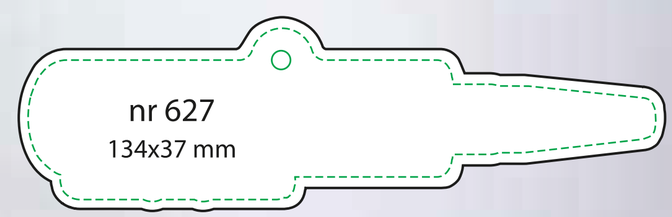
nr 627
134x37 mm

nr 628
55x105 mm

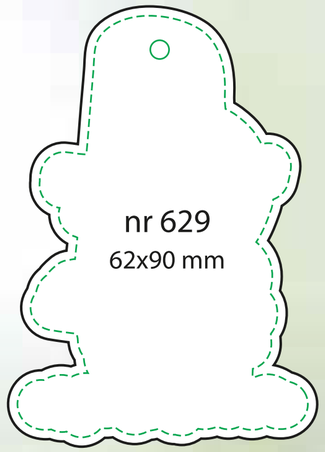
nr 629
62x90 mm

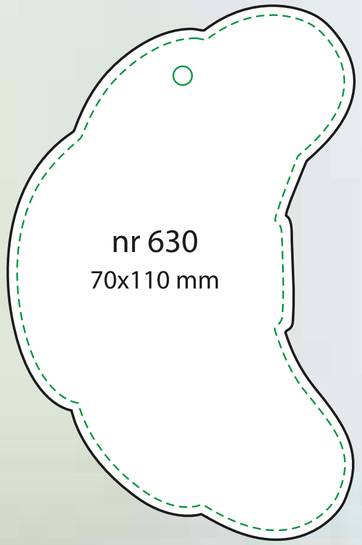
nr 630
70x110 mm

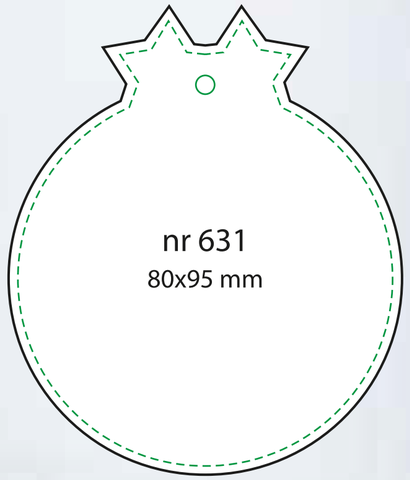
nr 631
80x95 mm

nr 632
62x118 mm

nr 633
62x135 mm

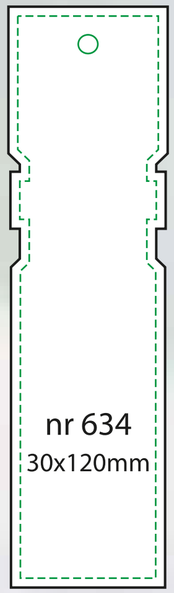
nr 634
30x120mm

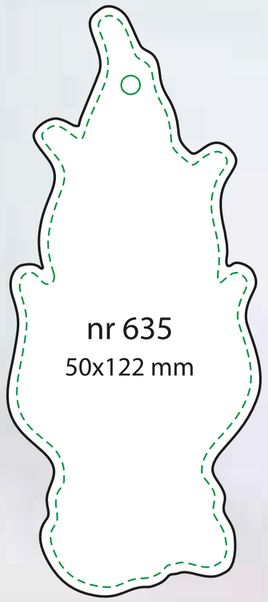
nr 635
50x122 mm

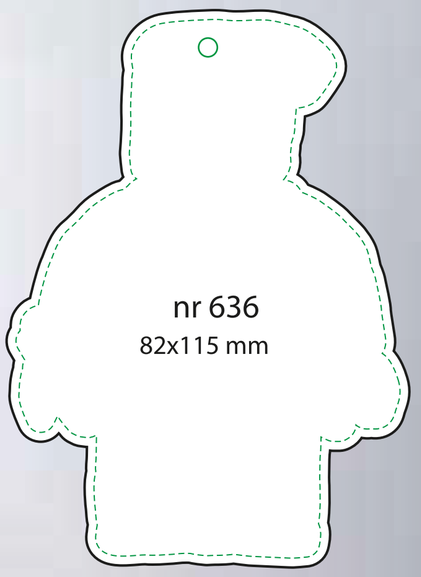
nr 636
82x115 mm

WYKROJNIKI PRZYKŁADOWE

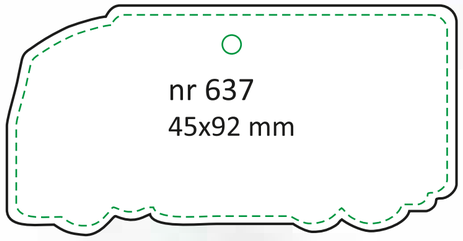

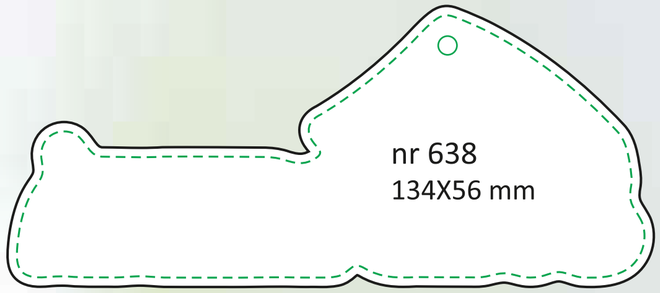

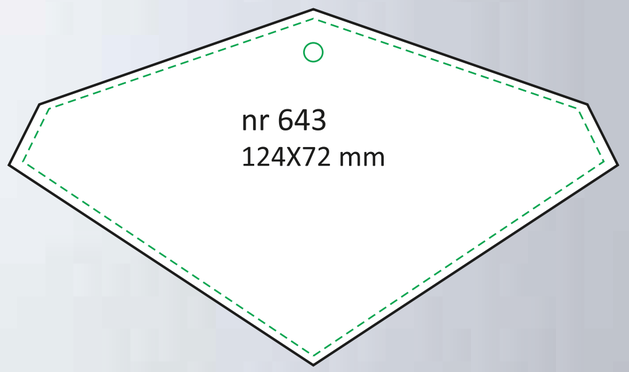

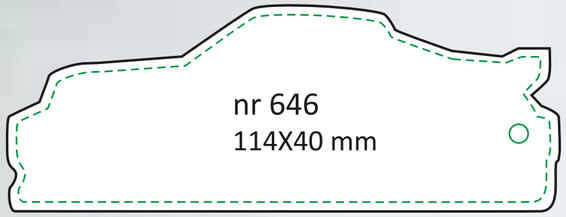

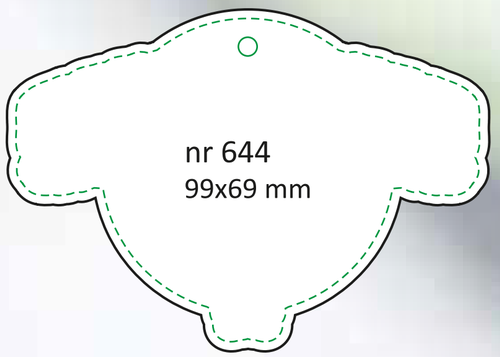

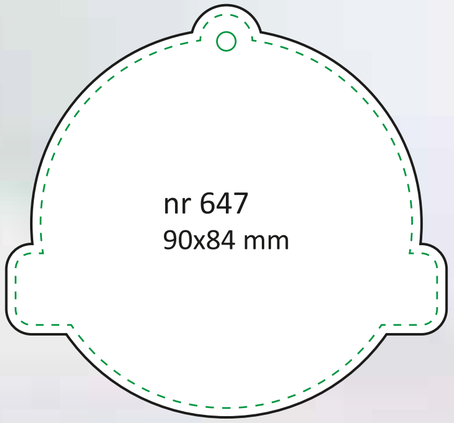

WYKROJNIKI PRZYKŁADOWE

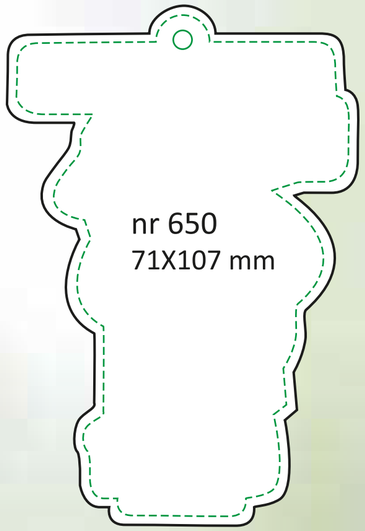

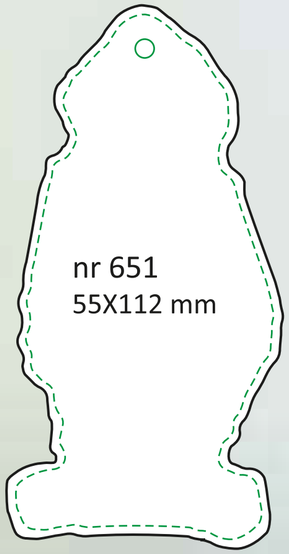

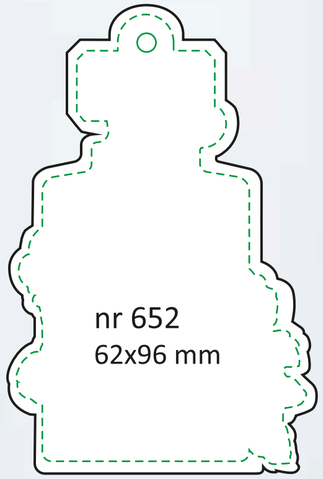

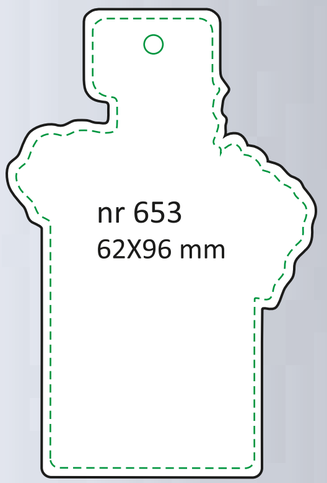

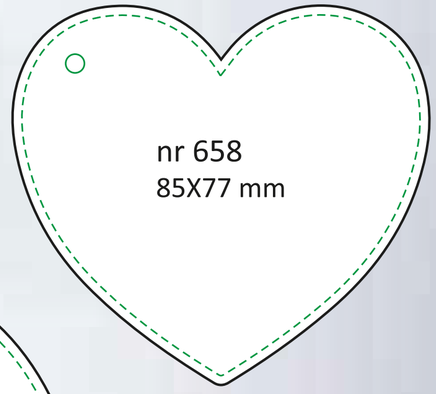

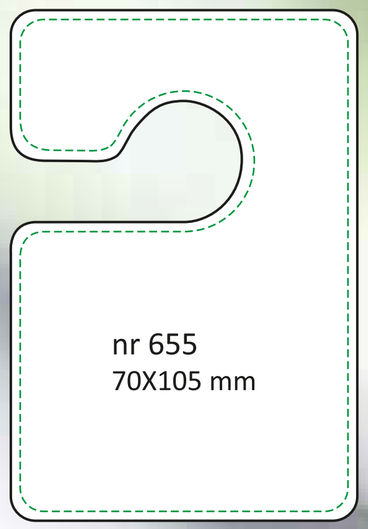

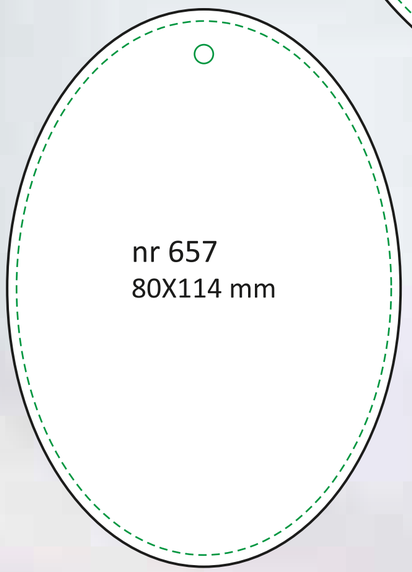

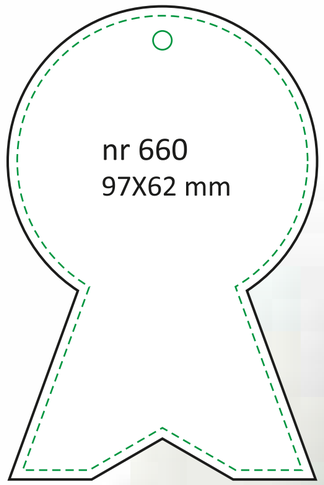
nr 660
97X62 mm

nr 661
86x82 mm

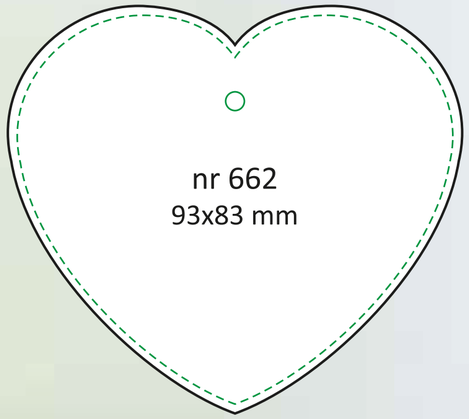
nr 662
93x83 mm

nr 663
81x93 mm

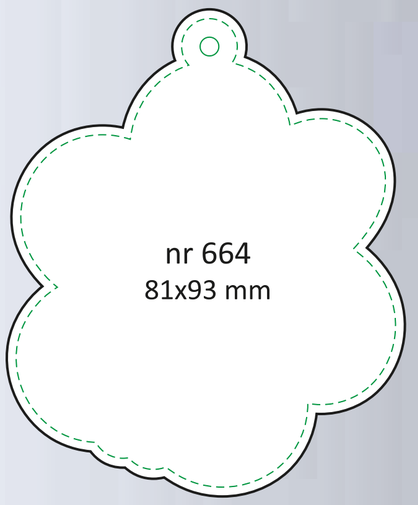
nr 664
81x93 mm

nr 665
98x56 mm

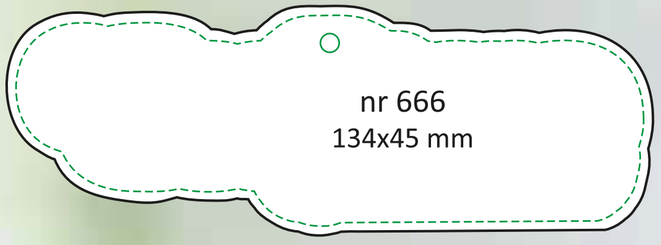
nr 666
134x45 mm

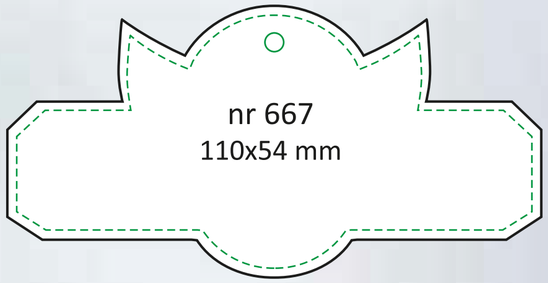
nr 667
110x54 mm

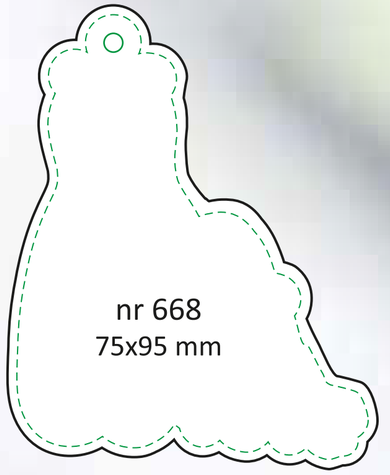
nr 668
75x95 mm

nr 669
82x87 mm

nr 670
78x95 mm

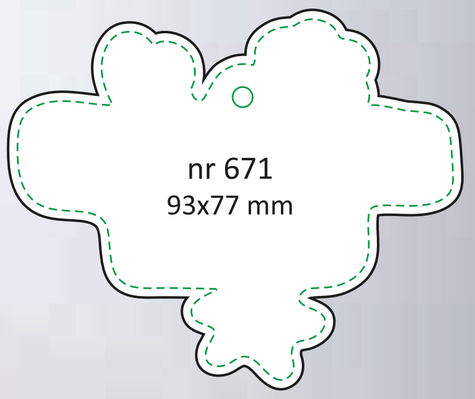
nr 671
93x77 mm

nr 672
84x76 mm

nr 673
84x69 mm

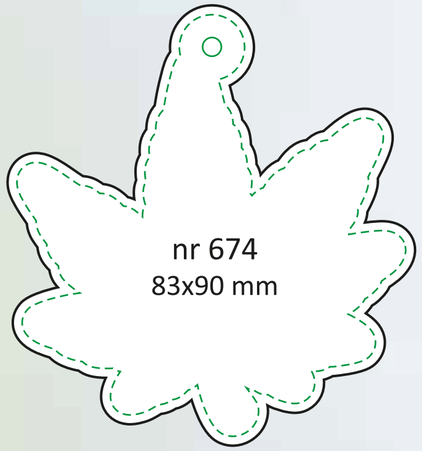
nr 674
83x90 mm

nr 675
84x97 mm

nr 676
84x84 mm

nr 677
83x86 mm

nr 678
84x87 mm

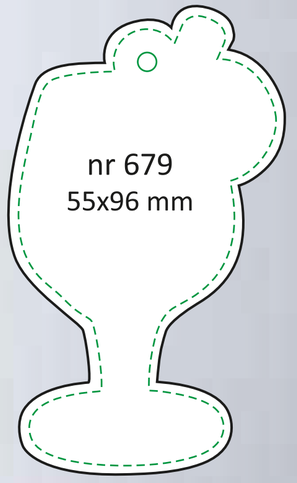
nr 679
55x96 mm

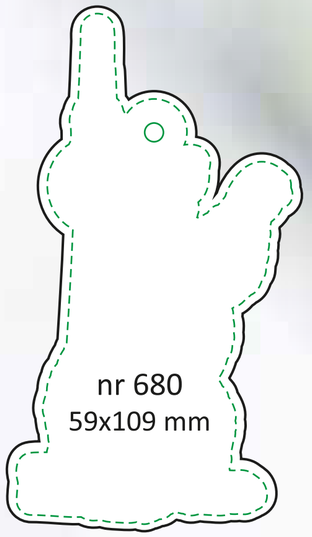
nr 680
59x109 mm

nr 681
84x96 mm

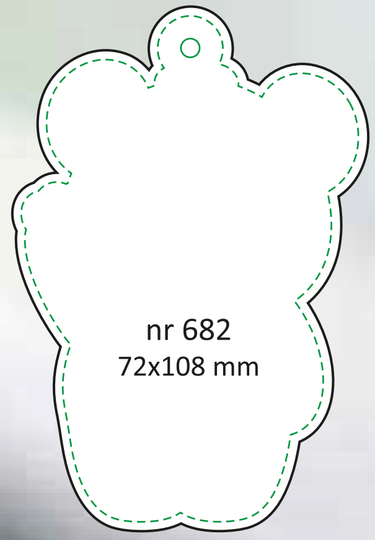
nr 682
72x108 mm

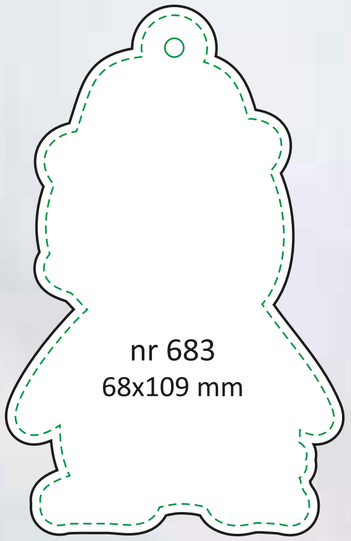
nr 683
68x109 mm

nr 684
84x89 mm

nr 685
62x70 mm

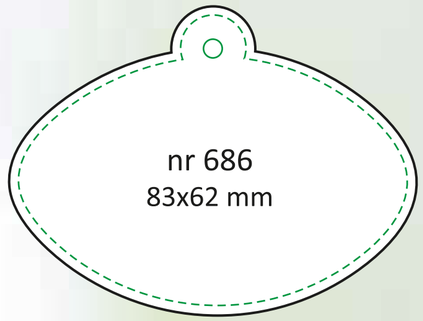
nr 686
83x62 mm

nr 687
83x81 mm

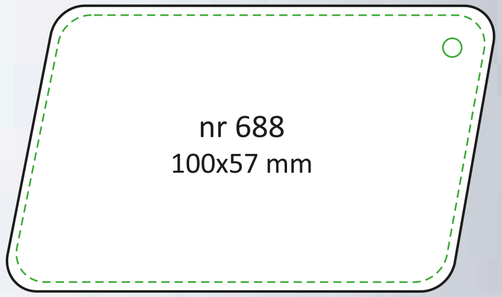
nr 688
100x57 mm

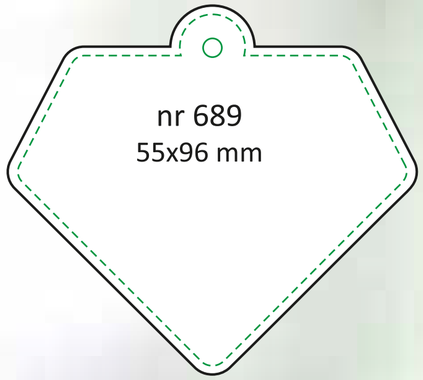
nr 689
55x96 mm

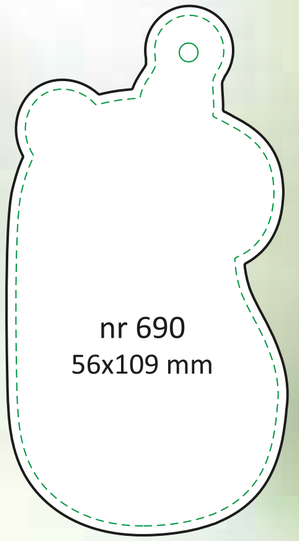
nr 690
56x109 mm

nr 691
84x88 mm

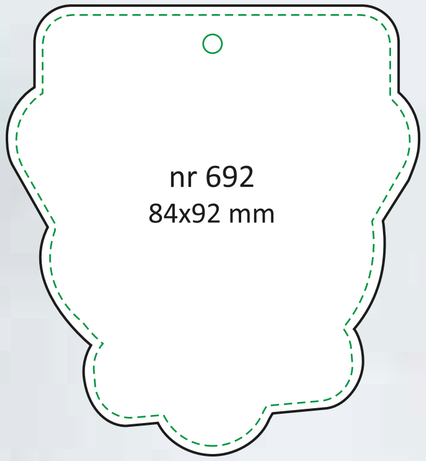
nr 692
84x92 mm

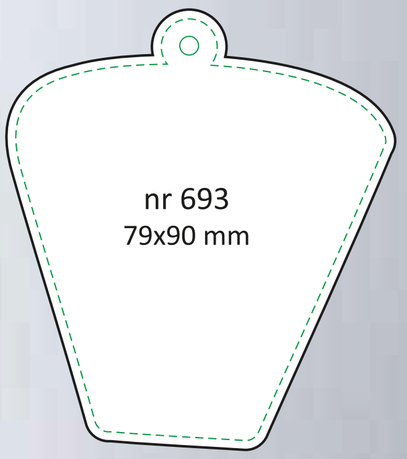
nr 693
79x90 mm

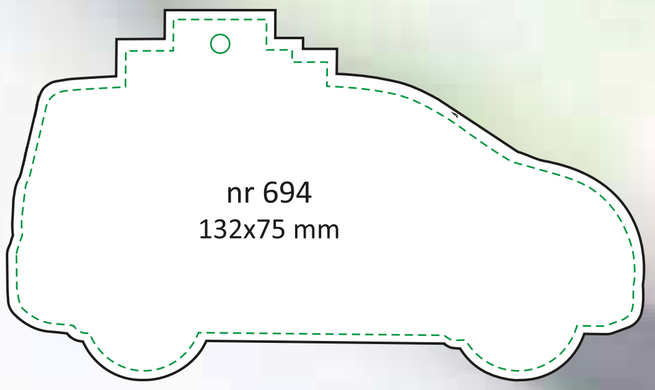
nr 694
132x75 mm

nr 695
96x75 mm

nr 696
84x65 mm

WYKROJNIKI PRZYKŁADOWE

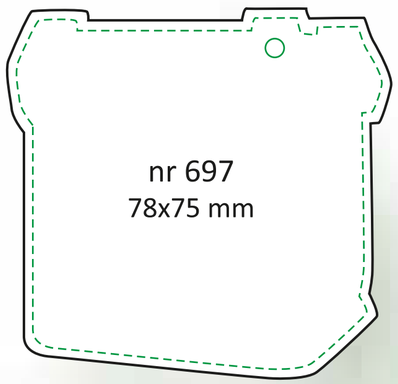

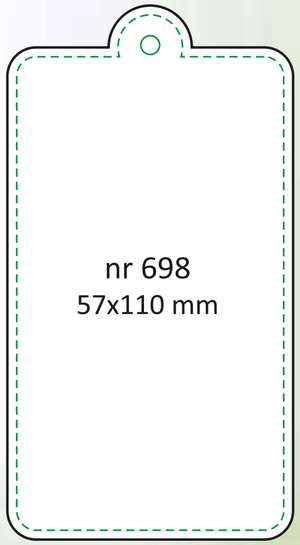

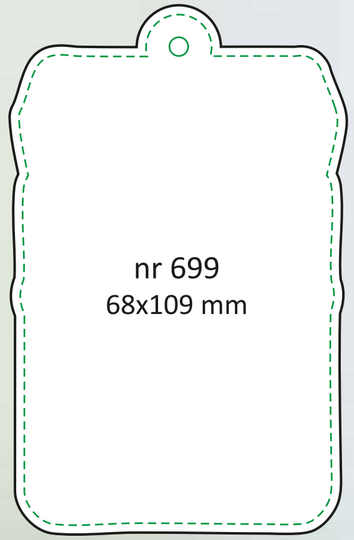

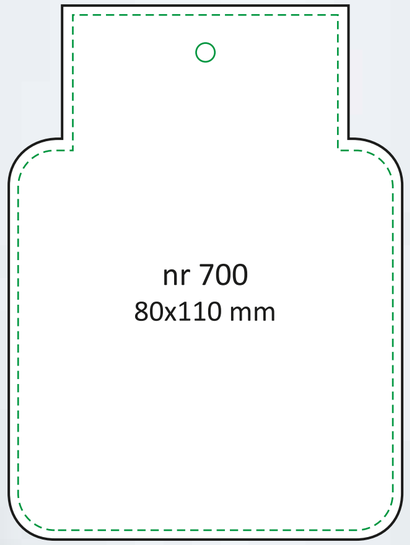

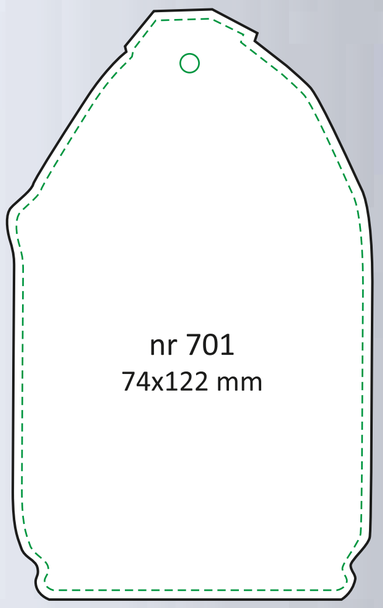

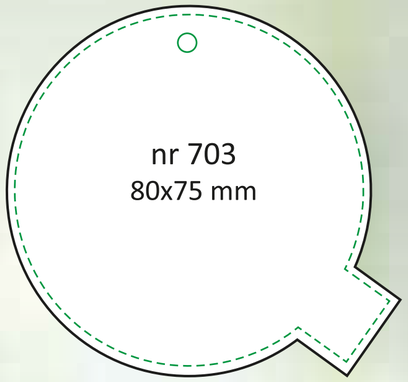

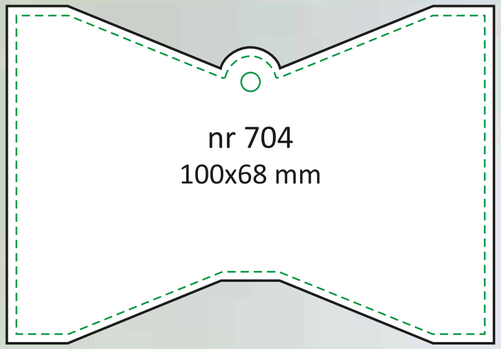

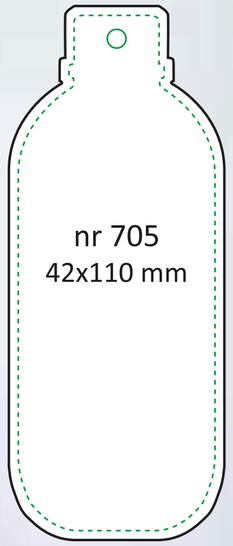

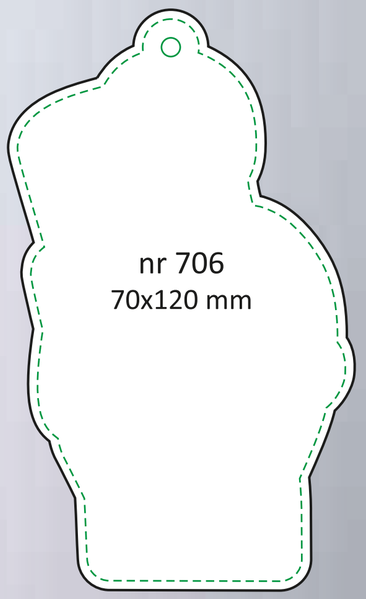

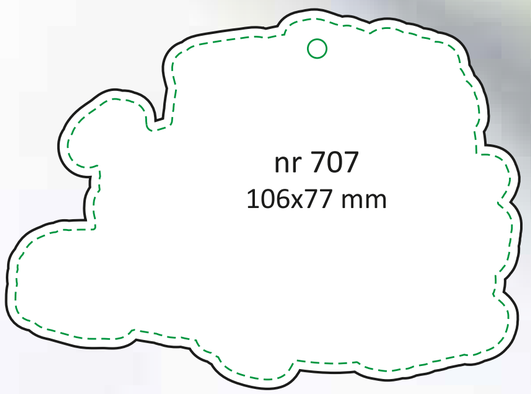

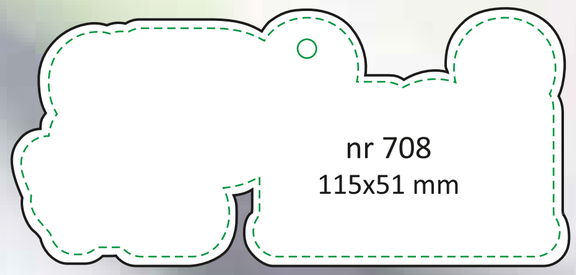

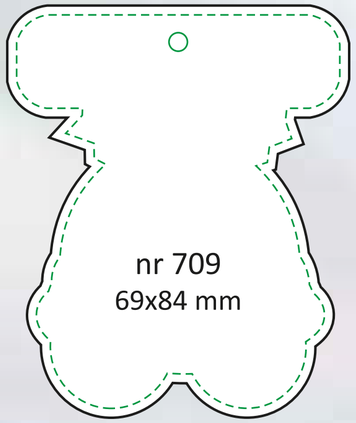

WYKROJNIKI PRZYKŁADOWE

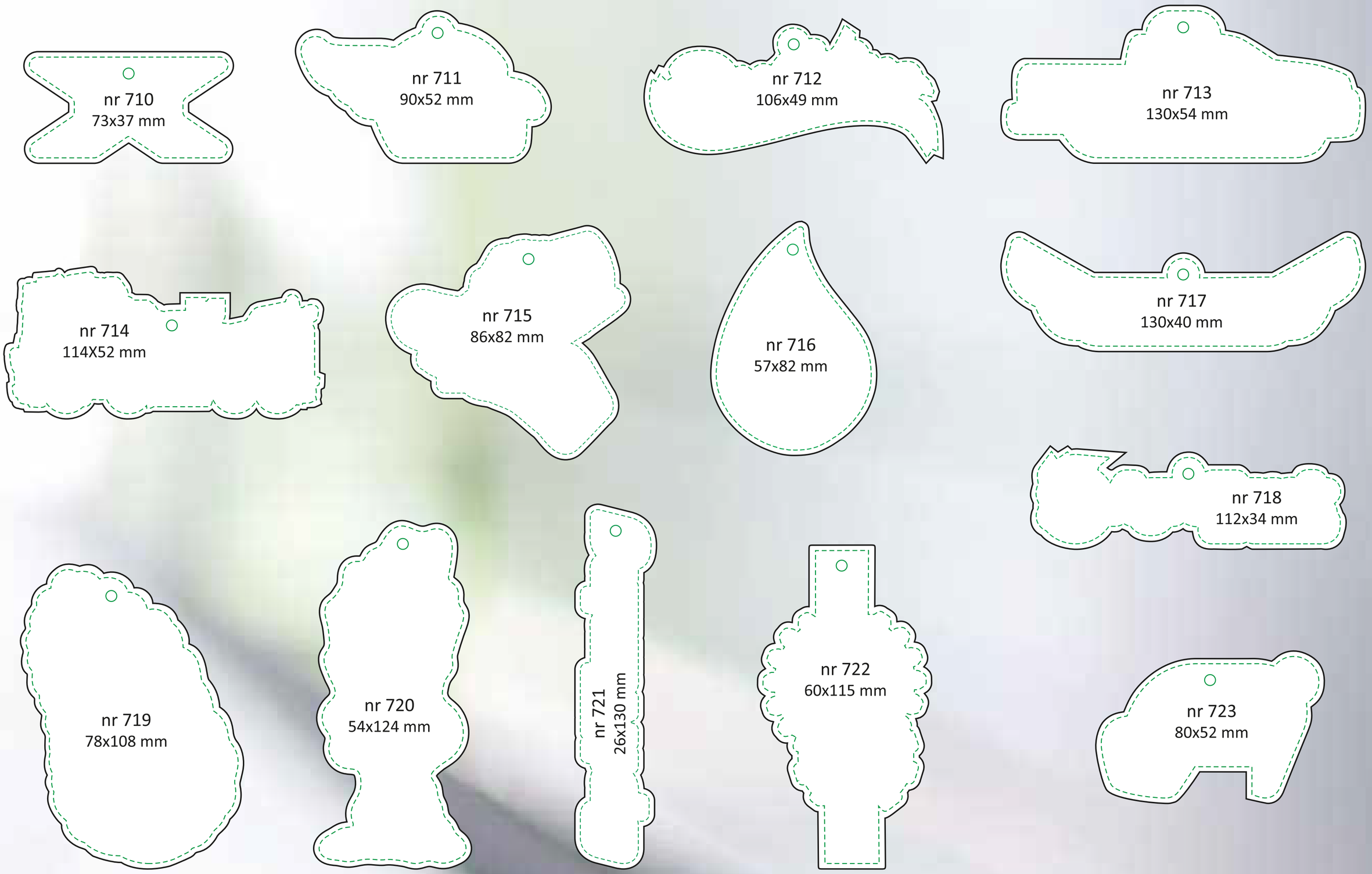

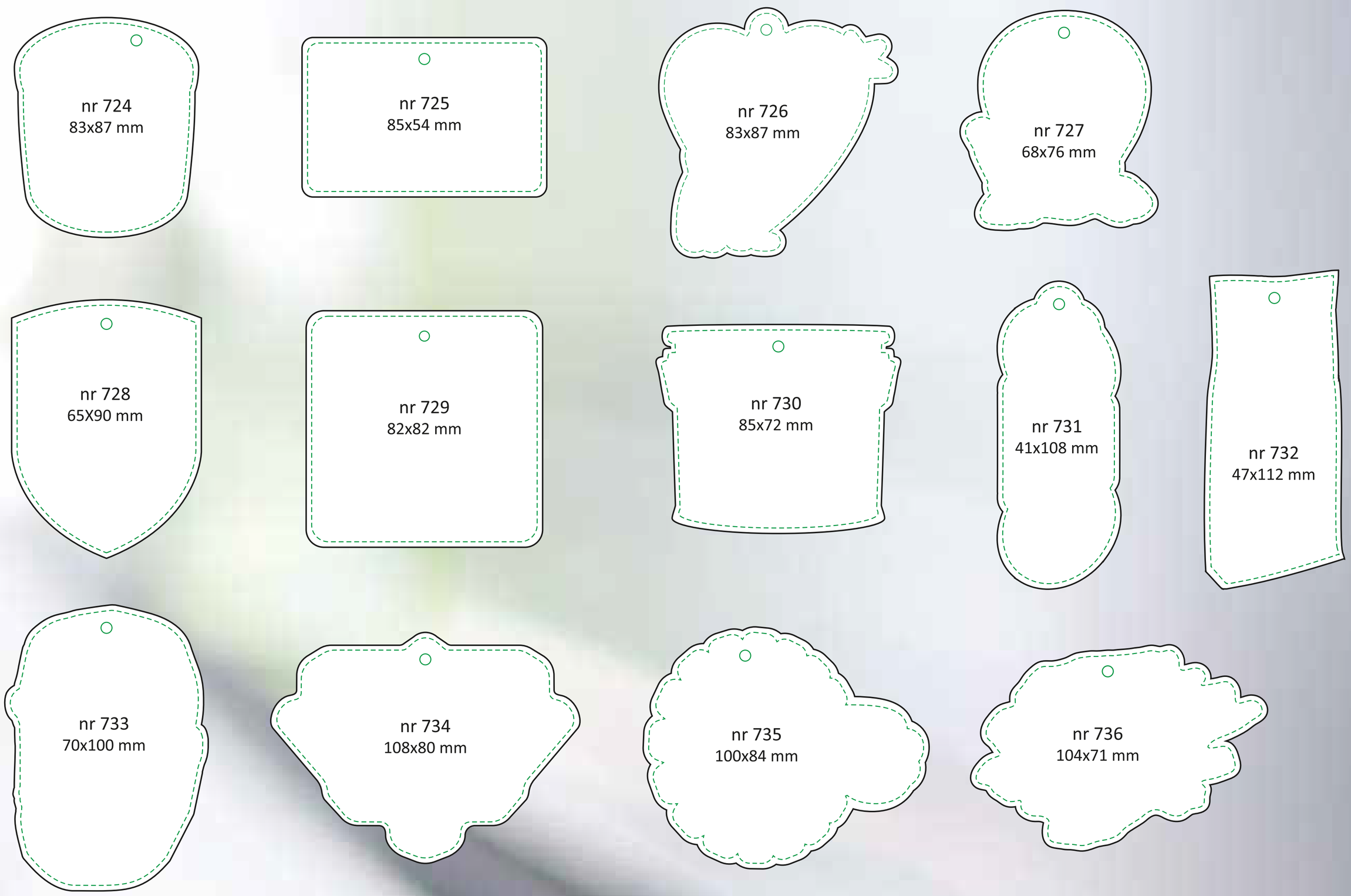
nr 724
83x87 mm
nr 725
85x54 mm
nr 726
83x87 mm
nr 727
68x76 mm
nr 728
65X90 mm
nr 729
82x82 mm
nr 730
85x72 mm
nr 731
41x108 mm
nr 732
47x112 mm
nr 733
70x100 mm
nr 734
108x80 mm
nr 735
100x84 mm
nr 736
104x71 mm

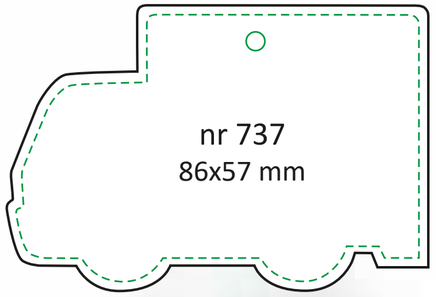
nr 737
86x57 mm

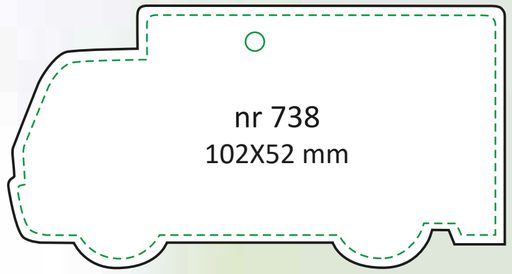
nr 738
102X52 mm

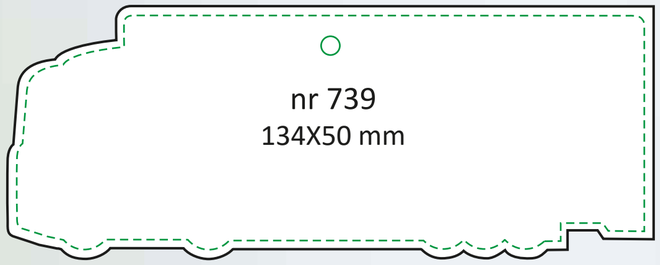
nr 739
134X50 mm

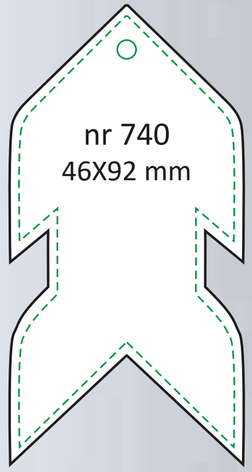
nr 740
46X92 mm

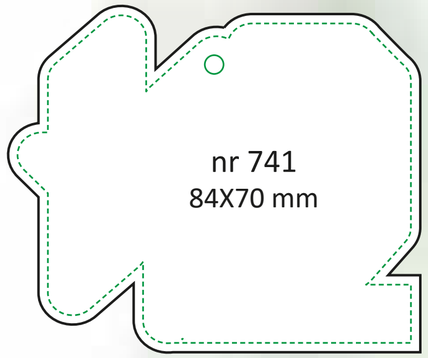
nr 741
84X70 mm

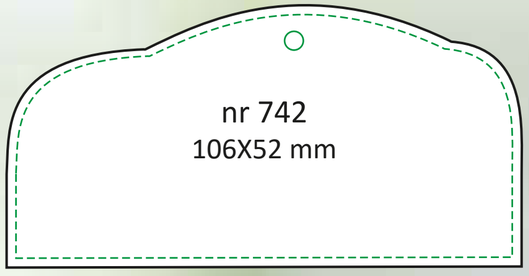
nr 742
106X52 mm

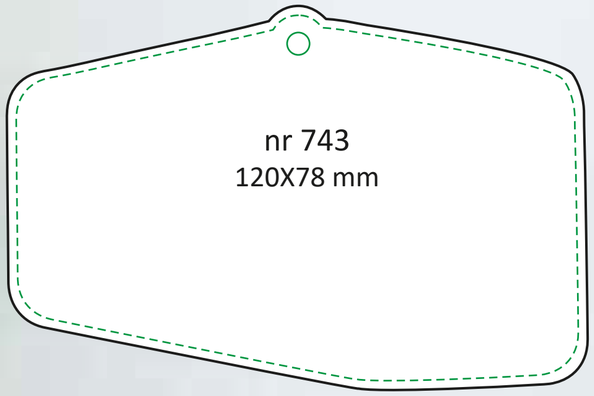
nr 743
120X78 mm

nr 744
45x90 mm

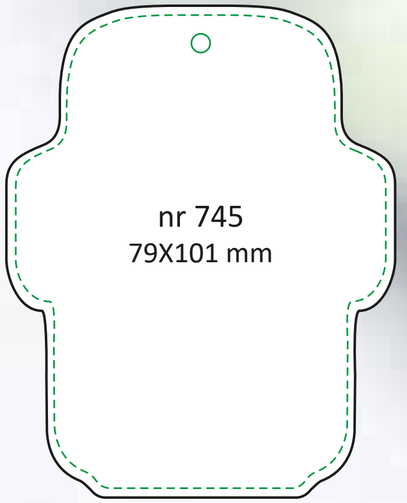
nr 745
79X101 mm

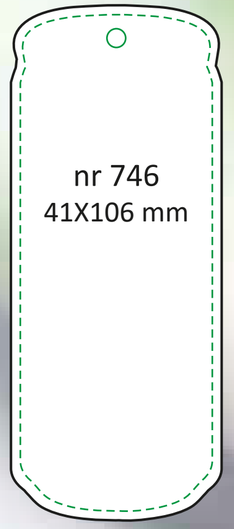
nr 746
41X106 mm

nr 747
43x128 mm

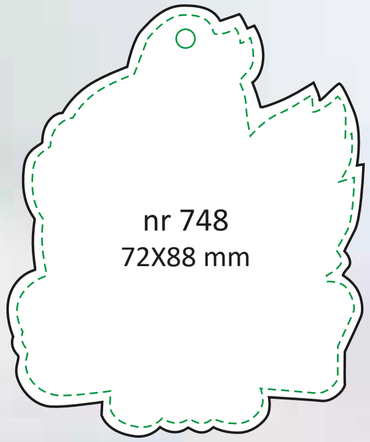
nr 748
72X88 mm

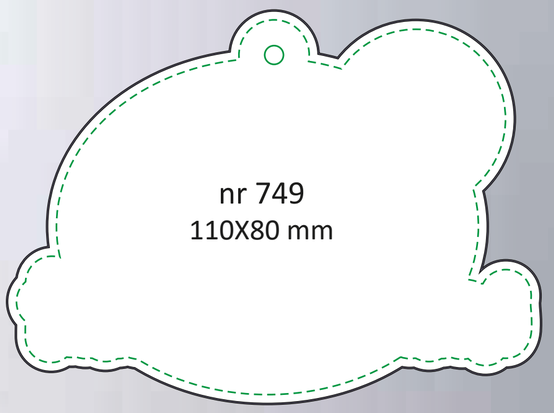
nr 749
110X80 mm

WYKROJNIKI PRZYKŁADOWE

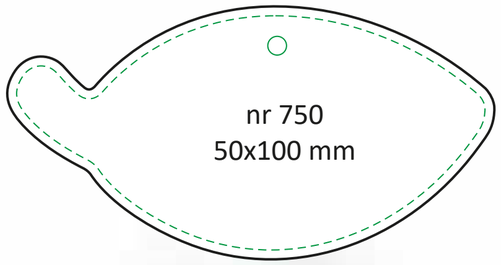

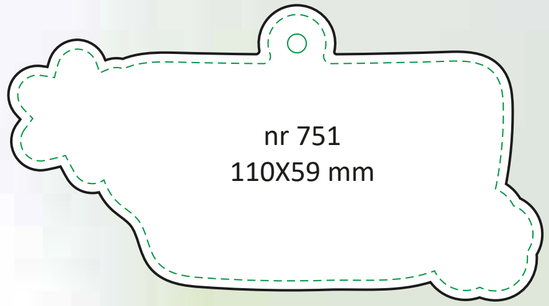

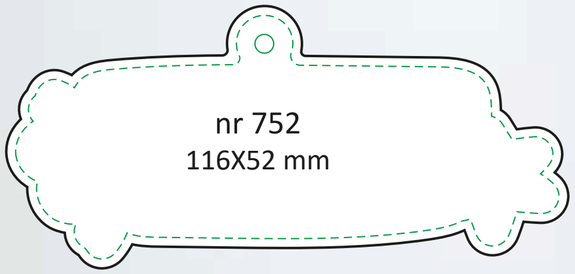

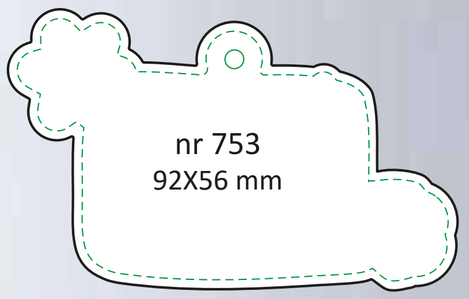

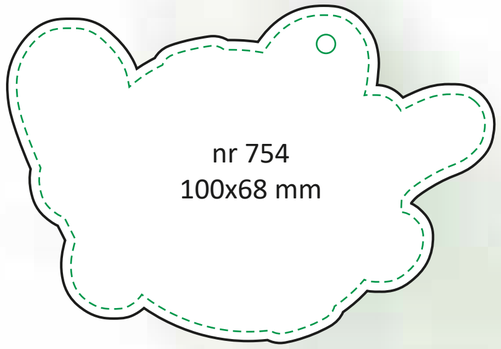

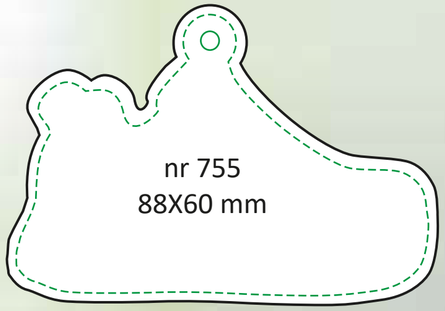

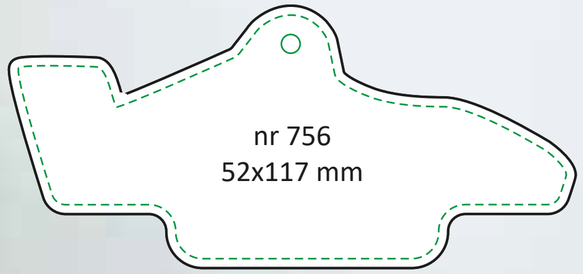

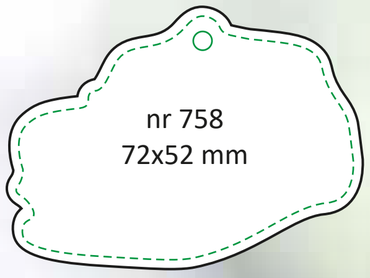

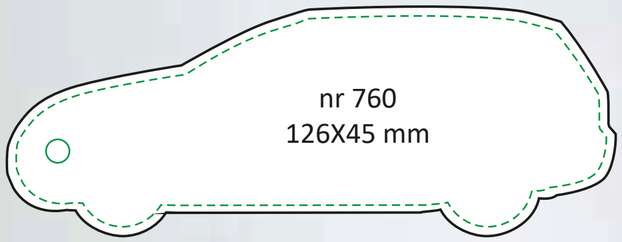

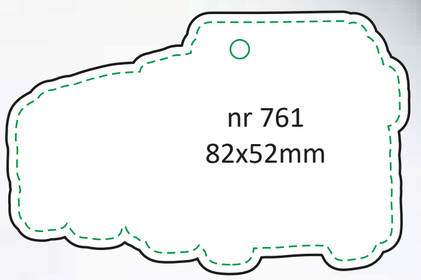

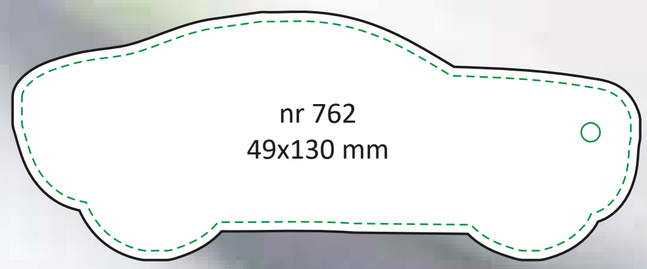

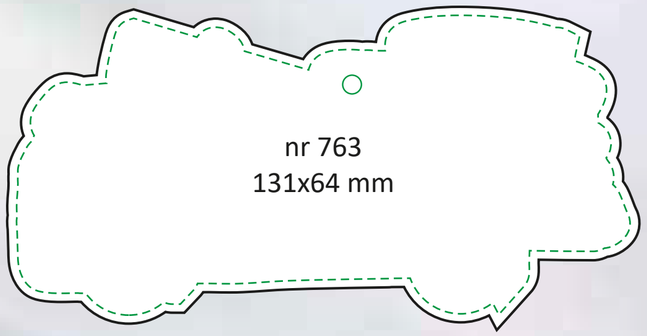

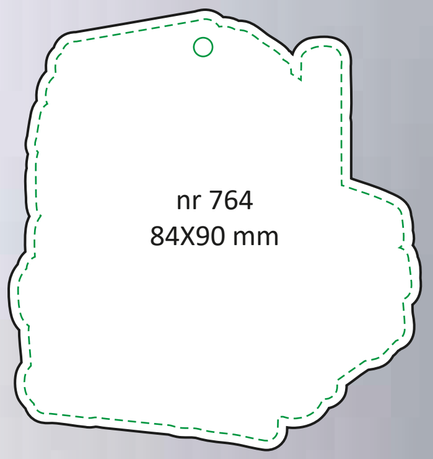

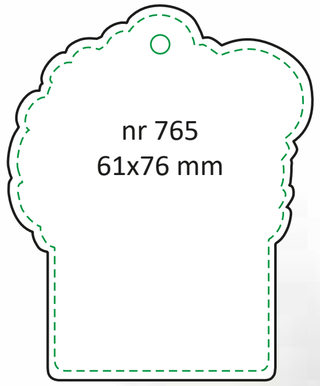
nr 765
61x76 mm

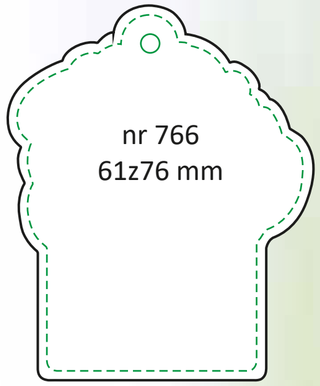
nr 766
61z76 mm

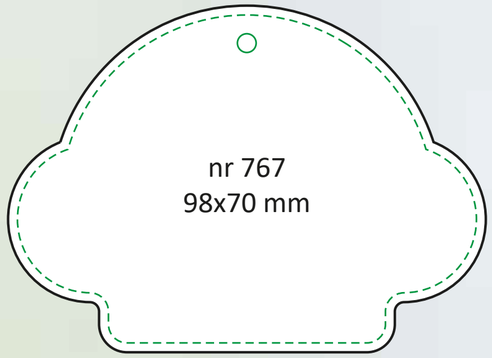
nr 767
98x70 mm

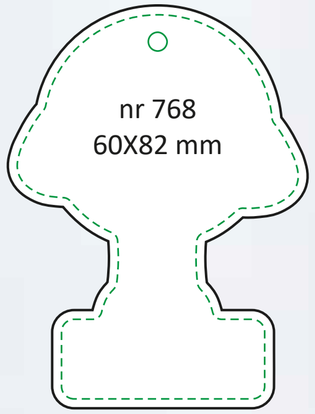
nr 768
60X82 mm

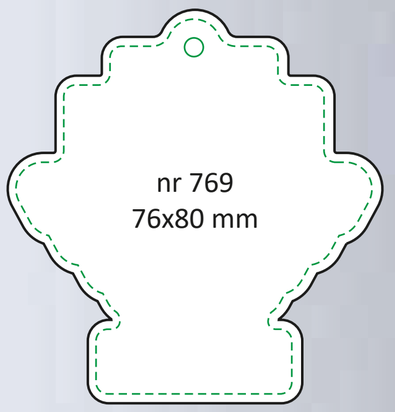
nr 769
76x80 mm

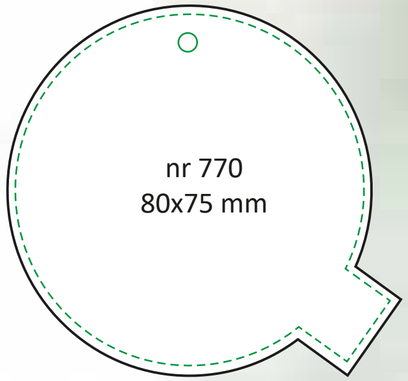
nr 770
80x75 mm

nr 771
78x78 mm

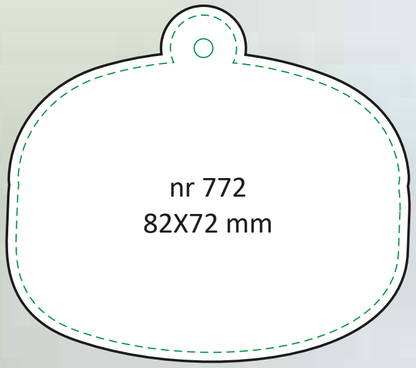
nr 772
82X72 mm

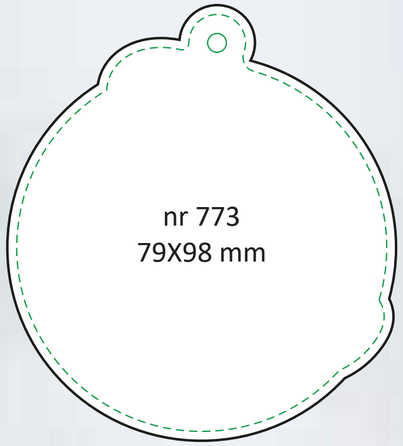
nr 773
79X98 mm

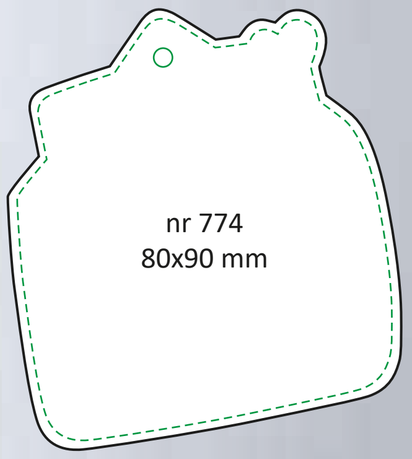
nr 774
80x90 mm

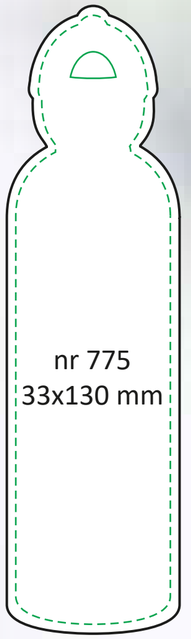
nr 775
33x130 mm

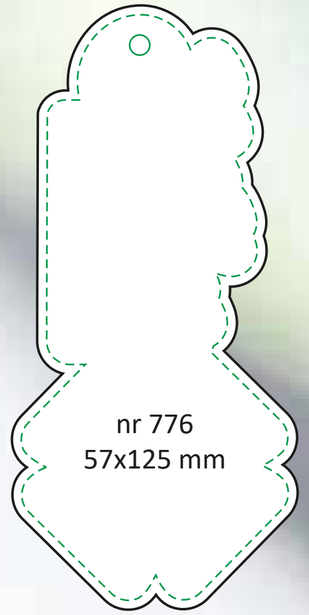
nr 776
57x125 mm

nr 777
54x119 mm

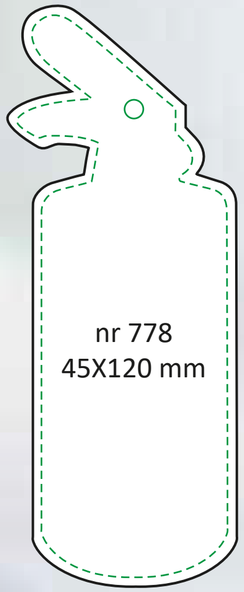
nr 778
45X120 mm

nr 779
65x104 mm

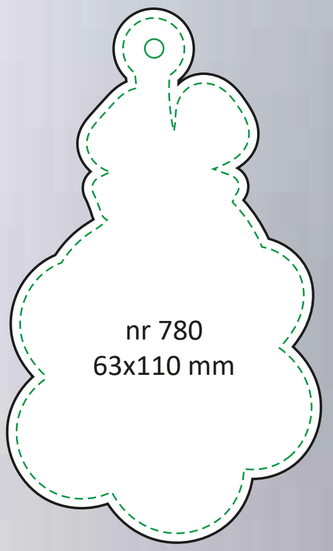
nr 780
63x110 mm

WYKROJNIKI PRZYKŁADOWE

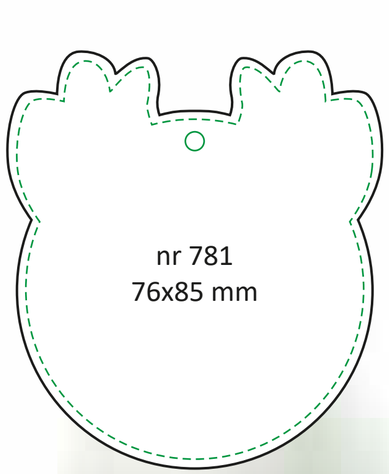

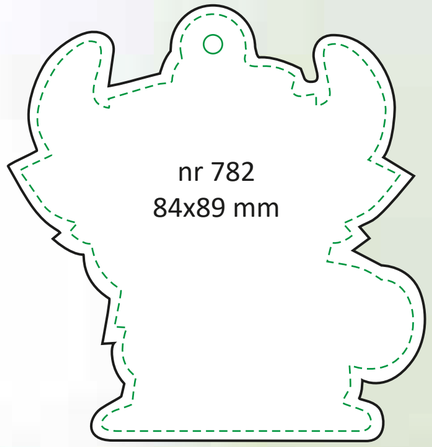

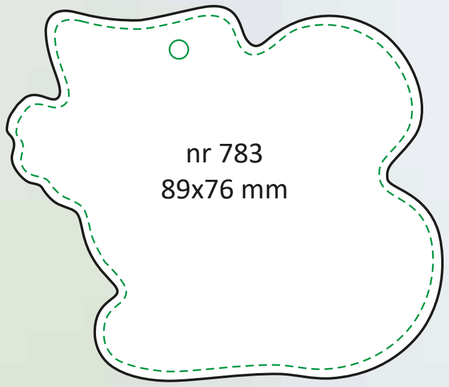

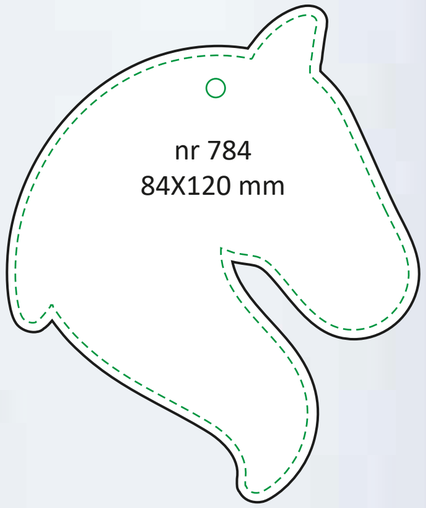

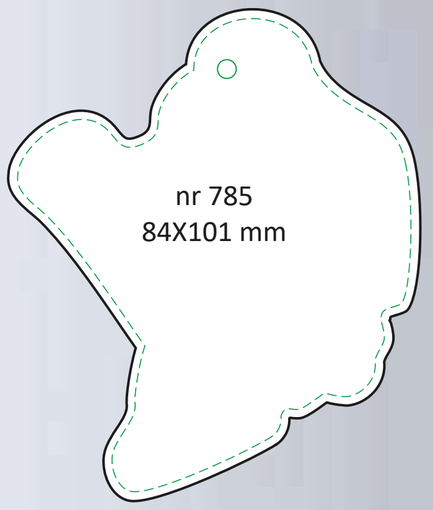

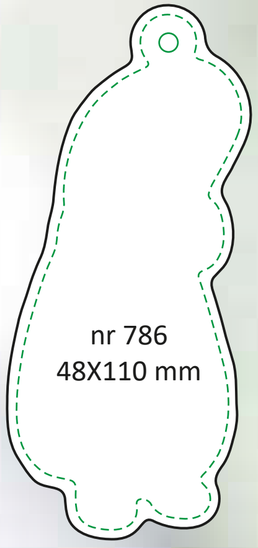

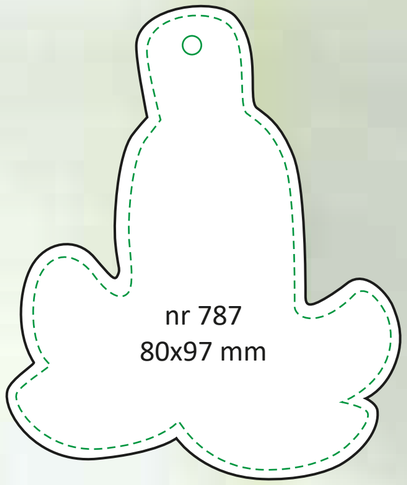

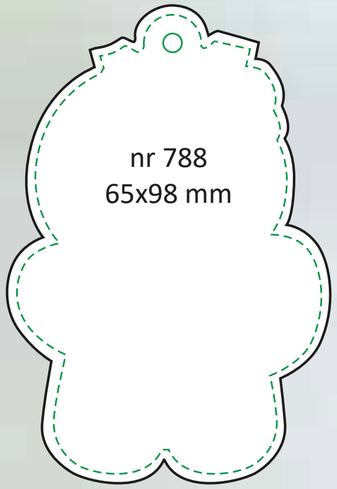

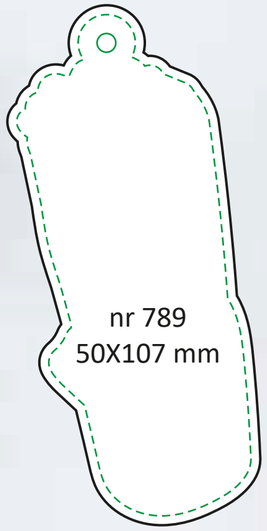

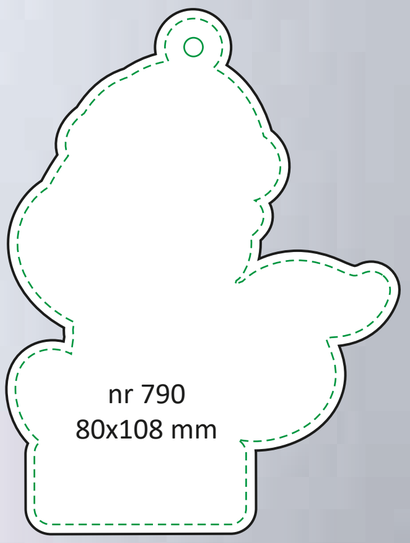

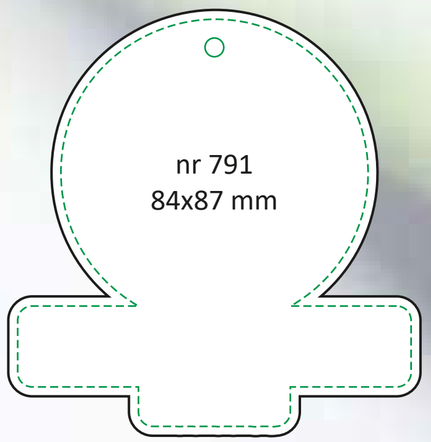

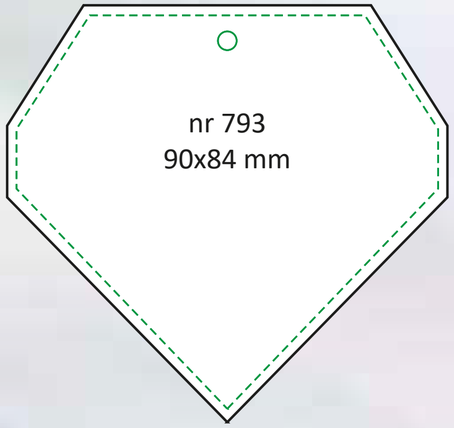

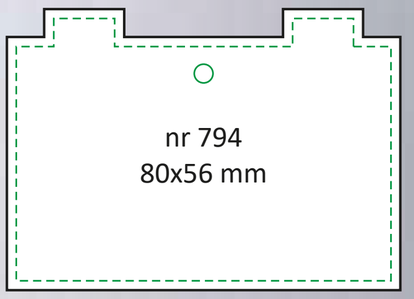

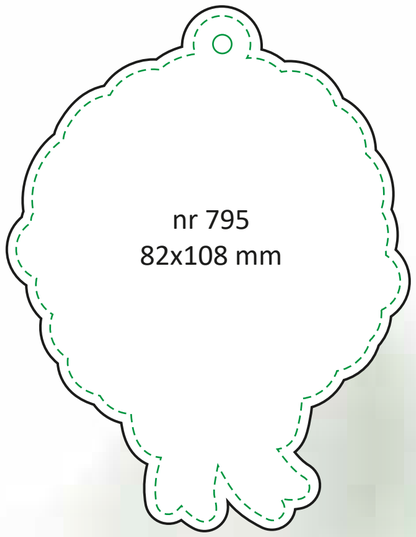
nr 795
82x108 mm

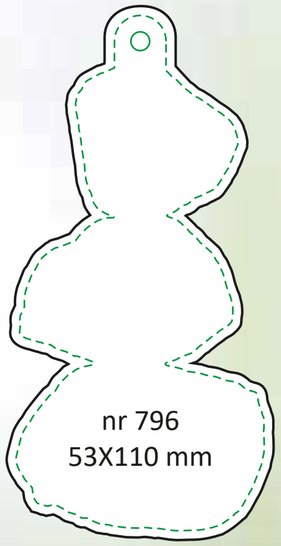
nr 796
53X110 mm

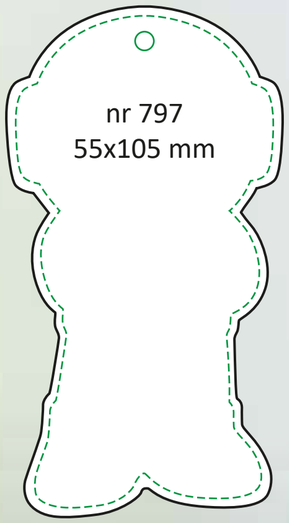
nr 797
55x105 mm

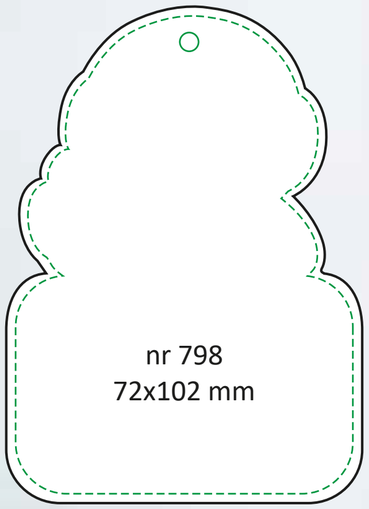
nr 798
72x102 mm

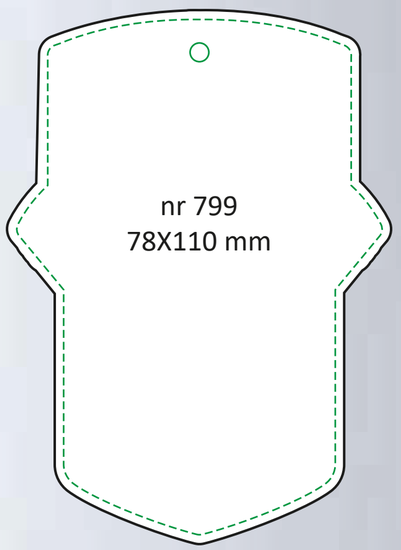
nr 799
78X110 mm

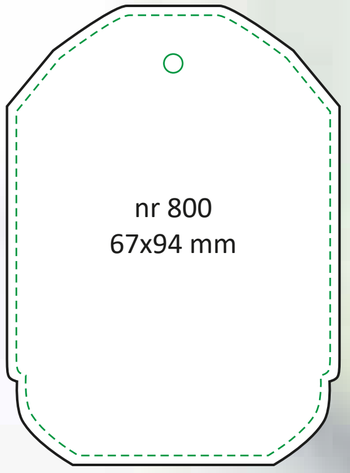
nr 800
67x94 mm